OMP S.p.A.
Via XI Febbraio 18
I-25065 Lumezzane - Italy
VAT No: IT 00628500985
Office and delivery service
Via Industriale, 14 - I-25070 Bione - Italy
+39 0365 897941
omptea.eu - info@omptea.com

4943.573.8

Canalina per doccia a pavimento in ABS con impermeabilizzazione a letto sottile

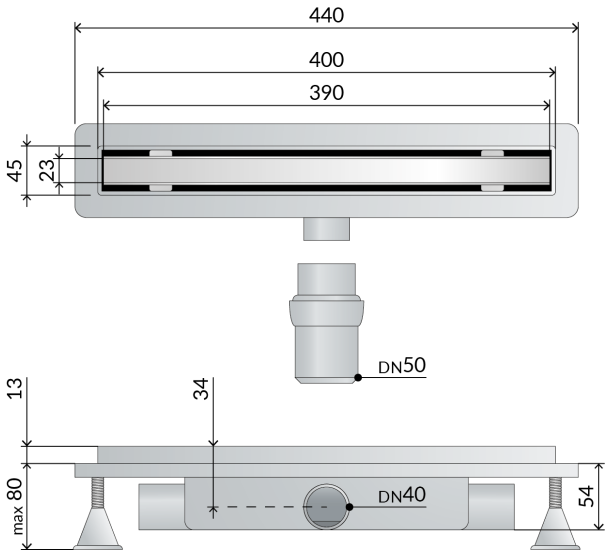

DESCRIZIONE DEL PRODOTTO

1. griglia L. 400
2. griglia unicamente piastrellabile in acciaio inox AISI 316
3. impermeabilizzazione perimetrale a letto sottile
4. con sifone a secco (rimovibile)
5. supporti per la messa a bolla
6. dry-spot, punto di scolo per l'acqua filtrata dalla pavimentazione
7. uscita laterale DN40 in ABS
8. due uscite supplementari
9. codolo d'uscita snodato DN50 in ABS
10. altezza di pavimentazione 13
11. ingombro sottotraccia H. 54

Nome	Renova eko dry trap
Misure	L.400×DN40/50
Portata	39
Misura-HM	54
Misura-HT	13

OMP S.p.A.
Via XI Febbraio 18
I-25065 Lumezzane - Italy
VAT No: IT 00628500985

Office and delivery service
Via Industriale, 14 - I-25070 Bione - Italy
+39 0365 897941

omptea.eu - info@omptea.com
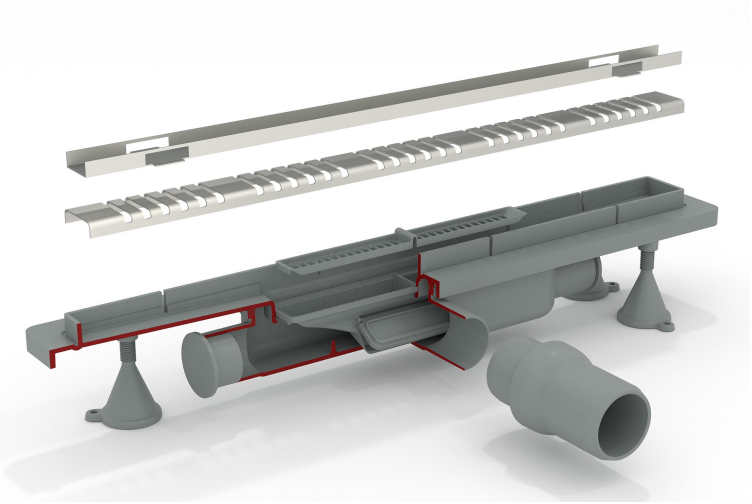
PHOTO GALLERY