OMP S.p.A.
Via XI Febbraio 18
I-25065 Lumezzane - Italy
VAT No: IT 00628500985
Office and delivery service
Via Industriale, 14 - I-25070 Bione - Italy
+39 0365 897941
omptea.eu - info@omptea.com

5130.130.6

Imbuto raccoglitore in PP per scarico condensa

DESCRIZIONE DEL PRODOTTO

1. senza sifone
2. con staffa di fissaggio
3. H. 220
4. uscita ø40

Nome	Funnel
Misure	170×90×ø40

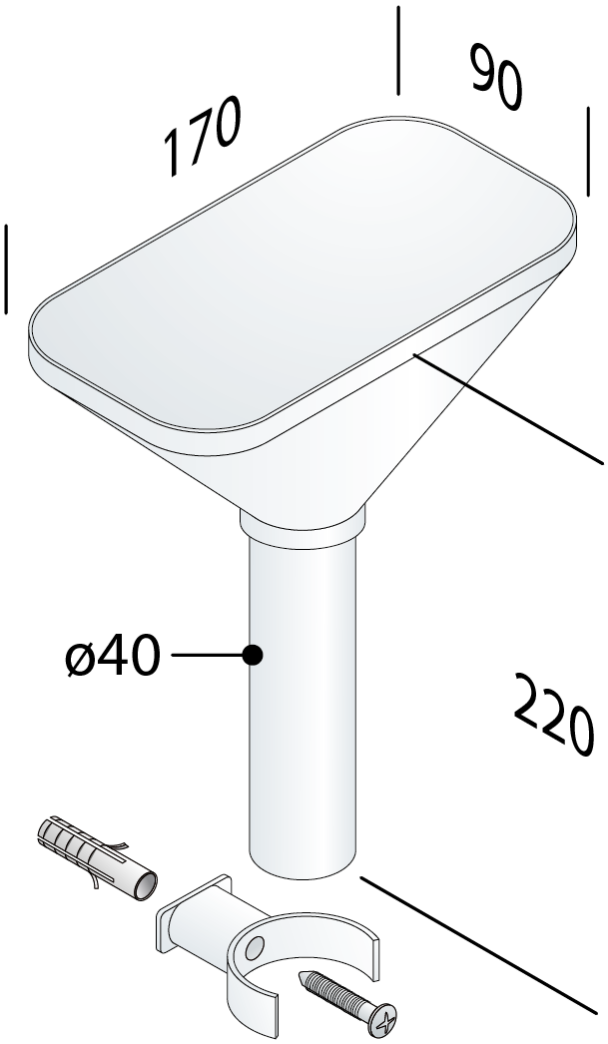

OMP S.p.A.
Via XI Febbraio 18
I-25065 Lumezzane - Italy
VAT No: IT 00628500985

Office and delivery service
Via Industriale, 14 - I-25070 Bione - Italy
+39 0365 897941

omptea.eu - info@omptea.com

PHOTO GALLERY