OMP S.p.A.
Via XI Febbraio 18
I-25065 Lumezzane - Italy
VAT No: IT 00628500985

Office and delivery service
Via Industriale, 14 - I-25070 Bione - Italy
+39 0365 897941

omptea.eu - info@omptea.com

5130.430.6

PP Leckwassertrichter

DESCRIZIONE DEL PRODOTTO

1. mit Siphon
2. mit Wandhalterung
3. H. 220
4. Ausgang L. 300 × ø40

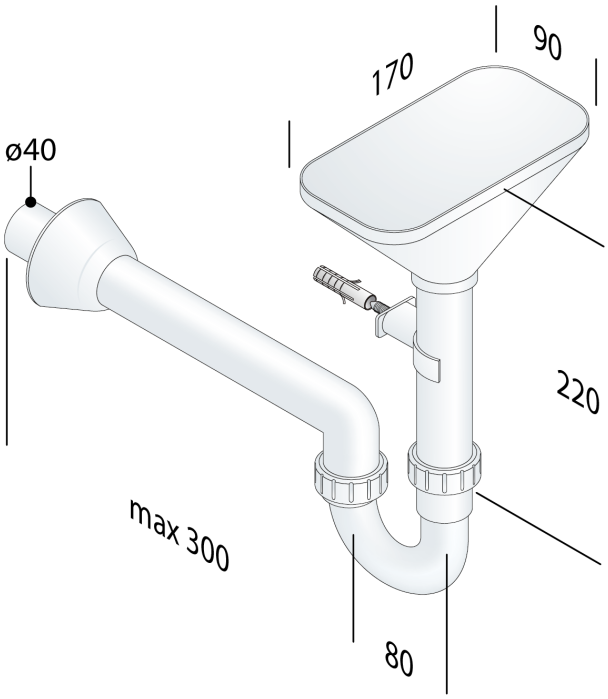

Nome	Funnel
Abmessungen	170×90×ø40
Wasserstandshöhe	60
Wasserdurchflussmenge	65

OMP S.p.A.
Via XI Febbraio 18
I-25065 Lumezzane - Italy
VAT No: IT 00628500985

Office and delivery service
Via Industriale, 14 - I-25070 Bione - Italy
+39 0365 897941

omptea.eu - info@omptea.com

PHOTO GALLERY