OMP S.p.A.
Via XI Febbraio 18
I-25065 Lumezzane - Italy
VAT No: IT 00628500985

**Office and delivery service**
Via Industriale, 14 - I-25070 Bione - Italy
+39 0365 897941

omptea.eu - info@omptea.com

# 519.200.5.1

## Messing blank vernickelt Flaschensiphon für Bidet

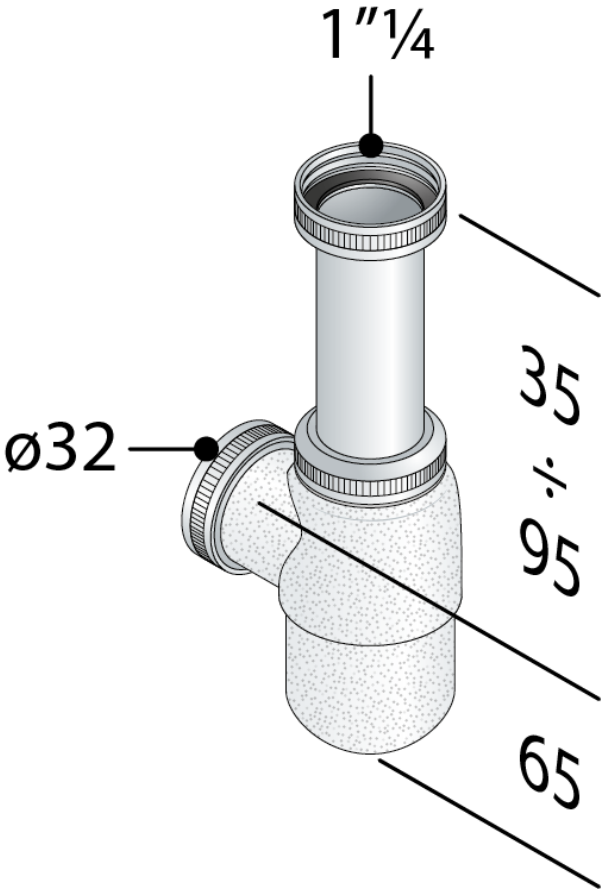


### DESCRIZIONE DEL PRODOTTO

1. Tauchrohr H. 75 × 1"¼
2. Ausgang ø32
3. ohne Wandrohr
4. ohne Rosette

| | |
|---|---|
| **Abmessungen** | 1"¼×ø32 |
| **Wasserdurchflussmenge** | 49 |
| **Wasserstandshöhe** | 35 |

OMP S.p.A.
Via XI Febbraio 18
I-25065 Lumezzane - Italy
VAT No: IT 00628500985

**Office and delivery service**
Via Industriale, 14 - I-25070 Bione - Italy
+39 0365 897941

omptea.eu - info@omptea.com