OMP S.p.A.
Via XI Febbraio 18
I-25065 Lumezzane - Italy
VAT No: IT 00628500985
Office and delivery service
Via Industriale, 14 - I-25070 Bione - Italy
+39 0365 897941
omptea.eu - info@omptea.com

5261.086.6

PP Glockenventil für Brausetasse mit ø90 loch

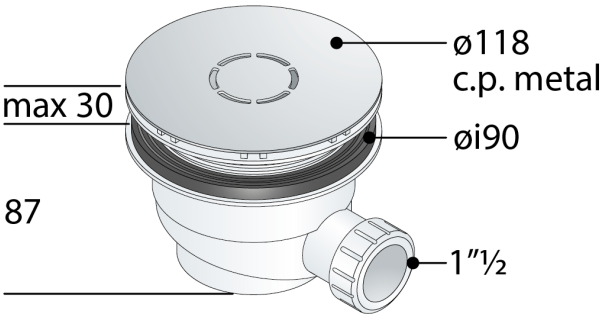

DESCRIZIONE DEL PRODOTTO

1. verchromtem Metall Abdeckhaube ø118
2. POM Flanschen ø115
3. Seitenausgang 1"½
4. Raum unter Brausetasse 87

Nome	Vega
Abmessungen	ø118×1"½
Wasserstandshöhe	50
Wasserdurchflussmenge	27
Zertification	Nach europäischen Normen produziert EN274

OMP S.p.A.
Via XI Febbraio 18
I-25065 Lumezzane - Italy
VAT No: IT 00628500985

Office and delivery service
Via Industriale, 14 - I-25070 Bione - Italy
+39 0365 897941

omptea.eu - info@omptea.com
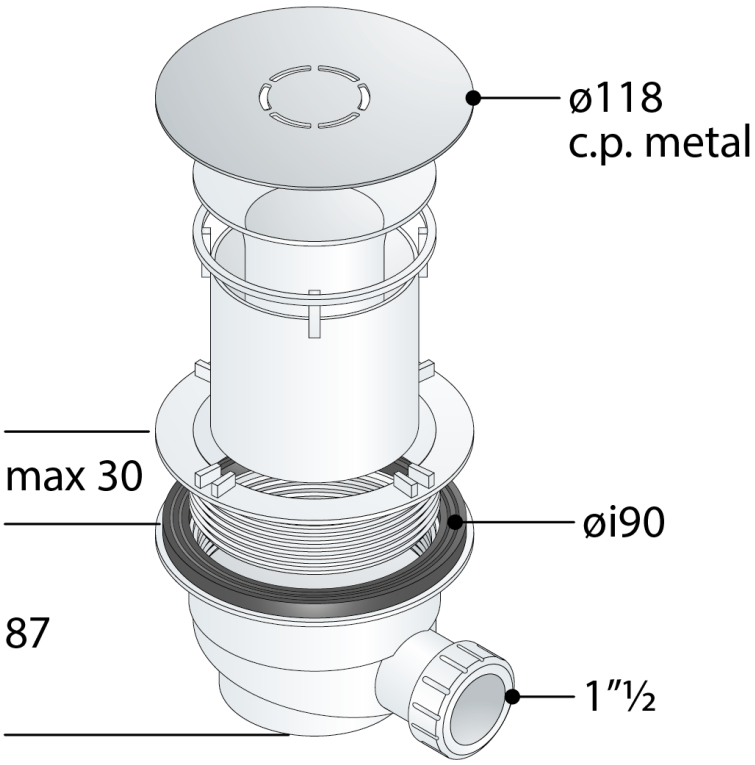
PHOTO GALLERY