OMP S.p.A.
Via XI Febbraio 18
I-25065 Lumezzane - Italy
VAT No: IT 00628500985
Office and delivery service
Via Industriale, 14 - I-25070 Bione - Italy
+39 0365 897941
omptea.eu - info@omptea.com

5261.086.6

Piletta sifonata in PP per piatto doccia con foro ø90

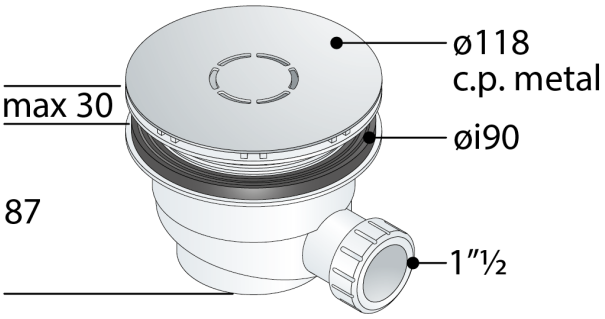

DESCRIZIONE DEL PRODOTTO

1. griglia ø118 metallo cromato
2. piletta ø115 POM
3. uscita laterale 1"½
4. ingombro sotto piatto doccia 87

Nome	Vega
Misure	ø118×1"½
Sifonatura	50
Portata	27
Certificazioni	Prodotto conforme alla norma europea EN274

OMP S.p.A.
Via XI Febbraio 18
I-25065 Lumezzane - Italy
VAT No: IT 00628500985

Office and delivery service
Via Industriale, 14 - I-25070 Bione - Italy
+39 0365 897941

omptea.eu - info@omptea.com
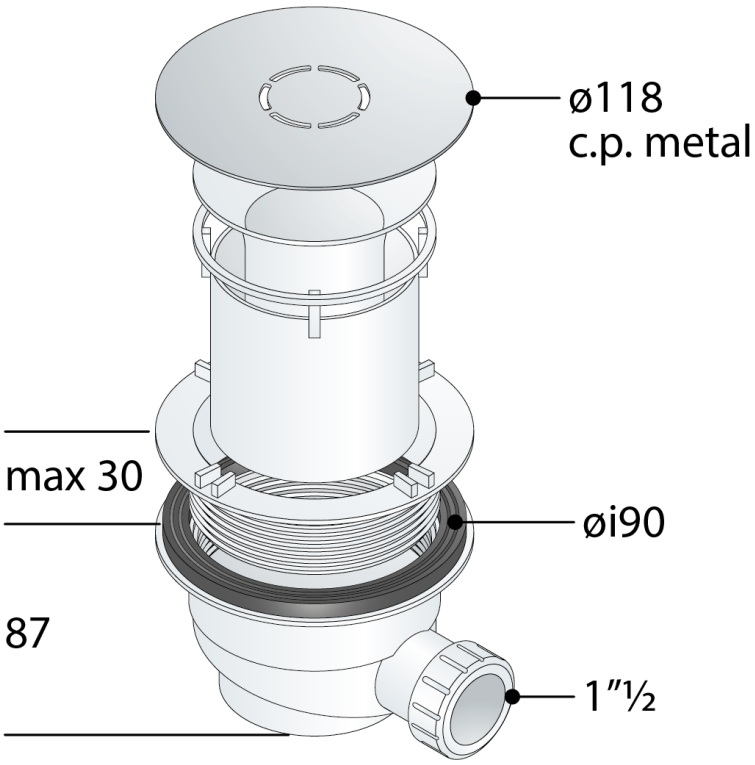
PHOTO GALLERY