OMP S.p.A.
Via XI Febbraio 18
I-25065 Lumezzane - Italy
VAT No: IT 00628500985
Office and delivery service
Via Industriale, 14 - I-25070 Bione - Italy
+39 0365 897941
omptea.eu - info@omptea.com

529.160.5

Messing verchromt Excentergarnitur

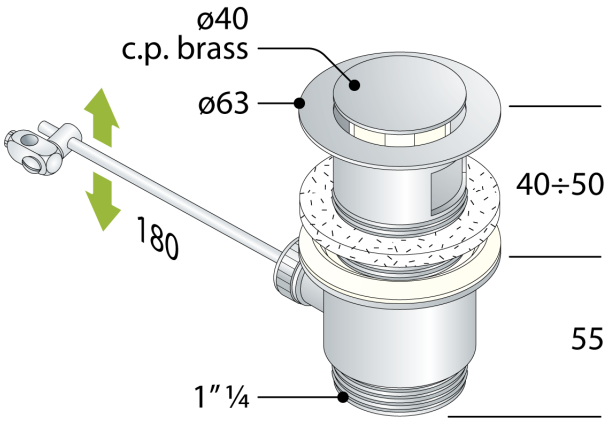

DESCRIZIONE DEL PRODOTTO

1. Messing Stopfen ø40
2. Gewindeschaft H. 60
3. Gegenmutter H. 55 × 1"¼
4. ohne Zugstange
5. Edelstahl Stange L. 180

Abmessungen	ø63×1"¼
Wasserdurchflussmenge	50
Zertification	Nach europäischen Normen produziert EN274

OMP S.p.A.
Via XI Febbraio 18
I-25065 Lumezzane - Italy
VAT No: IT 00628500985

Office and delivery service
Via Industriale, 14 - I-25070 Bione - Italy
+39 0365 897941

omptea.eu - info@omptea.com

PHOTO GALLERY