OMP S.p.A.
Via XI Febbraio 18
I-25065 Lumezzane - Italy
VAT No: IT 00628500985
Office and delivery service
Via Industriale, 14 - I-25070 Bione - Italy
+39 0365 897941
omptea.eu - info@omptea.com

529.160.5

Desagüe automática en latón cromado

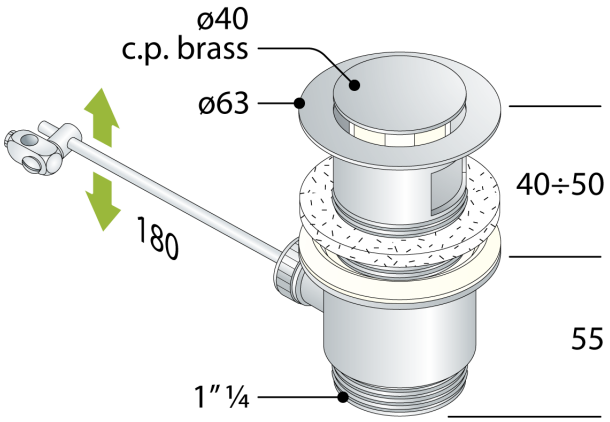

DESCRIZIONE DEL PRODOTTO

1. tapón ø40 latón
2. rosca H. 60
3. dado H. 55 × 1"¼
4. sin comando
5. varilla L. 180 acero

Medidas	ø63×1"¼
Flujo de agua	50
Certificaciones	Producto conforme a las normas europeas EN274

OMP S.p.A.
Via XI Febbraio 18
I-25065 Lumezzane - Italy
VAT No: IT 00628500985

Office and delivery service
Via Industriale, 14 - I-25070 Bione - Italy
+39 0365 897941

omptea.eu - info@omptea.com

PHOTO GALLERY