OMP S.p.A.
Via XI Febbraio 18
I-25065 Lumezzane - Italy
VAT No: IT 00628500985
Office and delivery service
Via Industriale, 14 - I-25070 Bione - Italy
+39 0365 897941
omptea.eu - info@omptea.com

542.710.5

Desagüe continuo en latón cromado con tornillo para lavabo y bidé

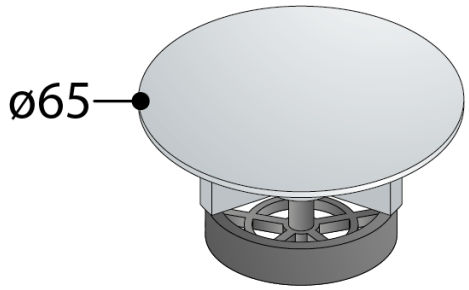

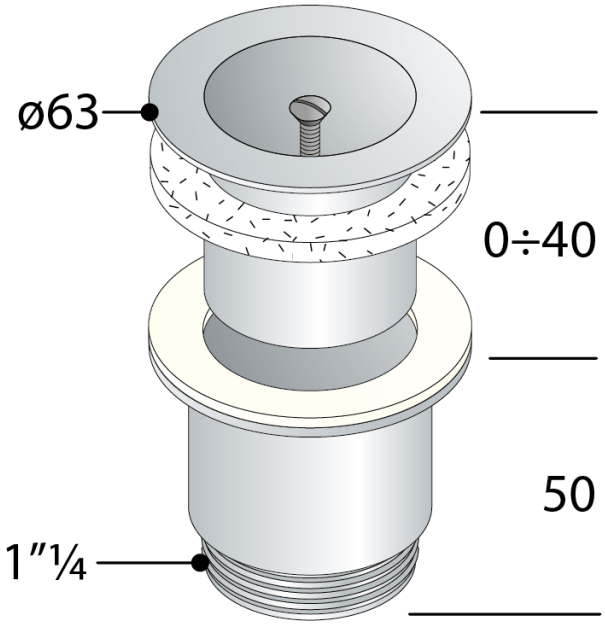

DESCRIZIONE DEL PRODOTTO

1. rejilla ø65
2. desagüe H. 40
3. dado H. 50
4. tornillo L. 60

Certificaciones	Producto conforme a las normas europeas EN274
Medidas	ø65×1"¼
Nome	Navarro
Flujo de agua	54

OMP S.p.A.
Via XI Febbraio 18
I-25065 Lumezzane - Italy
VAT No: IT 00628500985

Office and delivery service
Via Industriale, 14 - I-25070 Bione - Italy
+39 0365 897941

omptea.eu - info@omptea.com

PHOTO GALLERY