OMP S.p.A.
Via XI Febbraio 18
I-25065 Lumezzane - Italy
VAT No: IT 00628500985

Office and delivery service
Via Industriale, 14 - I-25070 Bione - Italy
+39 0365 897941

omptea.eu - info@omptea.com

542.742.5

Bonde a écoulement libre en laiton chromée avec vis pour lavabo et bidet

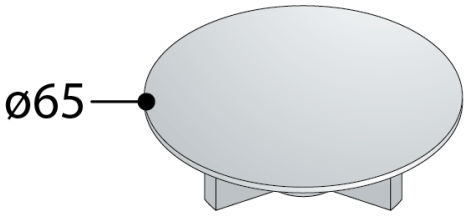

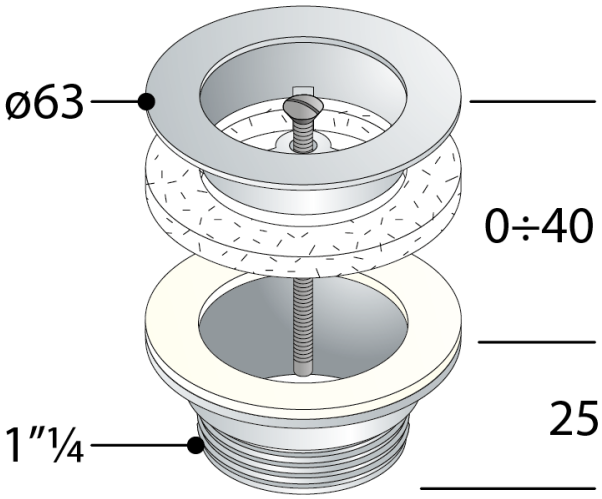

DESCRIZIONE DEL PRODOTTO

1. grille ø65
2. corps de bonde H. 25
3. contre-écrou H. 25
4. vis L. 60

Certifications	Produit conforme aux normes européennes EN274
Mesures	ø65×1"¼
Nome	Navarro
Débit	54

OMP S.p.A.
Via XI Febbraio 18
I-25065 Lumezzane - Italy
VAT No: IT 00628500985

Office and delivery service
Via Industriale, 14 - I-25070 Bione - Italy
+39 0365 897941

omptea.eu - info@omptea.com

PHOTO GALLERY