OMP S.p.A.
Via XI Febbraio 18
I-25065 Lumezzane - Italy
VAT No: IT 00628500985

Office and delivery service
Via Industriale, 14 - I-25070 Bione - Italy
+39 0365 897941

omptea.eu - info@omptea.com

542.742.5

Piletta a vite a scarico libero in ottone cromato per lavabo e bidet

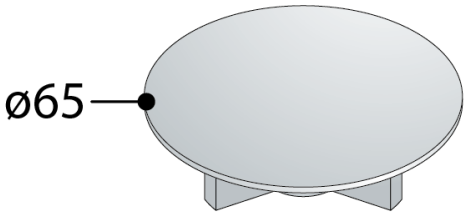

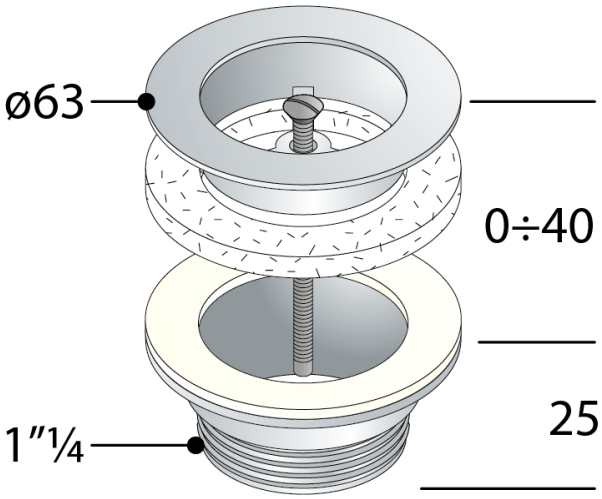

DESCRIZIONE DEL PRODOTTO

1. griglia ø65
2. piletta H. 25
3. controdado H. 25
4. vite L. 60

Misure	ø65×1"¼
Portata	54
Certificazioni	Prodotto conforme alla norma europea EN274
Nome	Navarro

OMP S.p.A.
Via XI Febbraio 18
I-25065 Lumezzane - Italy
VAT No: IT 00628500985

Office and delivery service
Via Industriale, 14 - I-25070 Bione - Italy
+39 0365 897941

omptea.eu - info@omptea.com

PHOTO GALLERY