OMP S.p.A.
Via XI Febbraio 18
I-25065 Lumezzane - Italy
VAT No: IT 00628500985

Office and delivery service
Via Industriale, 14 - I-25070 Bione - Italy
+39 0365 897941

omptea.eu - info@omptea.com

55.165.5

Piletta a griglia in ottone per piatto doccia con foro ø60

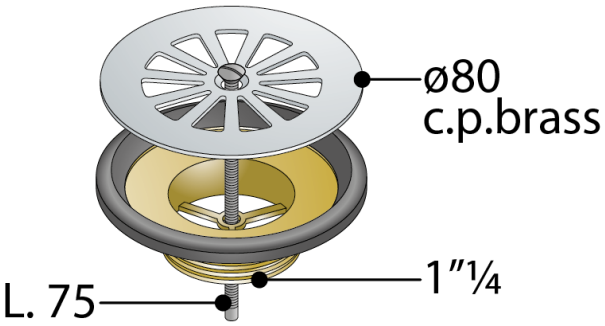

DESCRIZIONE DEL PRODOTTO

1. griglia ø80 in ottone cromato
2. uscita verticale 1"¼
3. vite L. 75

Misure	ø80×1"¼
Portata	40
Certificazioni	Prodotto conforme alla norma europea EN274

OMP S.p.A.
Via XI Febbraio 18
I-25065 Lumezzane - Italy
VAT No: IT 00628500985

Office and delivery service
Via Industriale, 14 - I-25070 Bione - Italy
+39 0365 897941

omptea.eu - info@omptea.com