OMP S.p.A.
Via XI Febbraio 18
I-25065 Lumezzane - Italy
VAT No: IT 00628500985
Office and delivery service
Via Industriale, 14 - I-25070 Bione - Italy
+39 0365 897941
omptea.eu - info@omptea.com

55.165.6

Messing Siebventil für Brausetasse ø60 loch

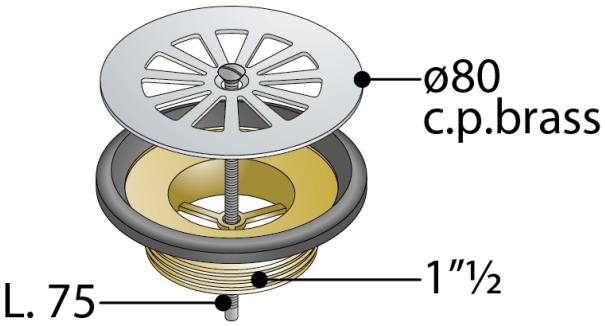

DESCRIZIONE DEL PRODOTTO

1. Ms-ver. Siebplatte ø80
2. vertikaler Ausgang 1"½
3. Schraube L. 75

Abmessungen	ø80×1"½
Wasserdurchflussmenge	44
Zertification	Nach europäischen Normen produziert EN274

OMP S.p.A.
Via XI Febbraio 18
I-25065 Lumezzane - Italy
VAT No: IT 00628500985

Office and delivery service
Via Industriale, 14 - I-25070 Bione - Italy
+39 0365 897941

omptea.eu - info@omptea.com