OMP S.p.A.
Via XI Febbraio 18
I-25065 Lumezzane - Italy
VAT No: IT 00628500985

Office and delivery service
Via Industriale, 14 - I-25070 Bione - Italy
+39 0365 897941

omptea.eu - info@omptea.com

555.070.5

Messing verchromt Ablaufgarnitur mit freien Wasserfluss für Waschbecken und Bidet

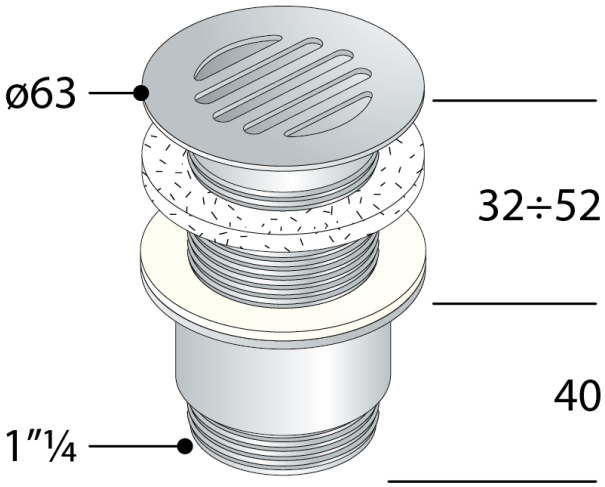

DESCRIZIONE DEL PRODOTTO

1. Gitter ø63
2. Gewindeschaft H. 60
3. Gegenmutter H. 40
4. ohne Überlaufloch

Zertification	Nach europäischen Normen produziert EN274
Abmessungen	ø63×1"¼
Nome	Daisy
Wasserdurchflussmenge	66

OMP S.p.A.
Via XI Febbraio 18
I-25065 Lumezzane - Italy
VAT No: IT 00628500985

Office and delivery service
Via Industriale, 14 - I-25070 Bione - Italy
+39 0365 897941

omptea.eu - info@omptea.com

PHOTO GALLERY