OMP S.p.A.
Via XI Febbraio 18
I-25065 Lumezzane - Italy
VAT No: IT 00628500985
**Office and delivery service**
Via Industriale, 14 - I-25070 Bione - Italy
+39 0365 897941
omptea.eu - info@omptea.com

# 555.170.5

## Desagüe continuo en latón cromado para lavabo y bidé

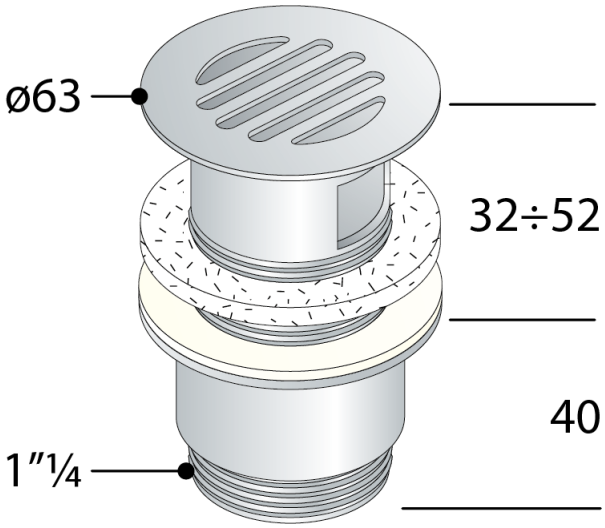


### DESCRIZIONE DEL PRODOTTO

1. rejilla ø63
2. rosca H. 60
3. dado H. 40
4. con rebosadero

| | |
|---|---|
| **Medidas** | ø63×1"¼ |
| **Certificaciones** | Producto conforme a las normas europeas EN274 |
| **Nome** | Daisy |
| **Flujo de agua** | 66 |

OMP S.p.A.
Via XI Febbraio 18
I-25065 Lumezzane - Italy
VAT No: IT 00628500985

**Office and delivery service**
Via Industriale, 14 - I-25070 Bione - Italy
+39 0365 897941

omptea.eu - info@omptea.com