OMP S.p.A.
Via XI Febbraio 18
I-25065 Lumezzane - Italy
VAT No: IT 00628500985
Office and delivery service
Via Industriale, 14 - I-25070 Bione - Italy
+39 0365 897941
omptea.eu - info@omptea.com

555.170.5

Piletta a scarico libero in ottone cromato per lavabo e bidet

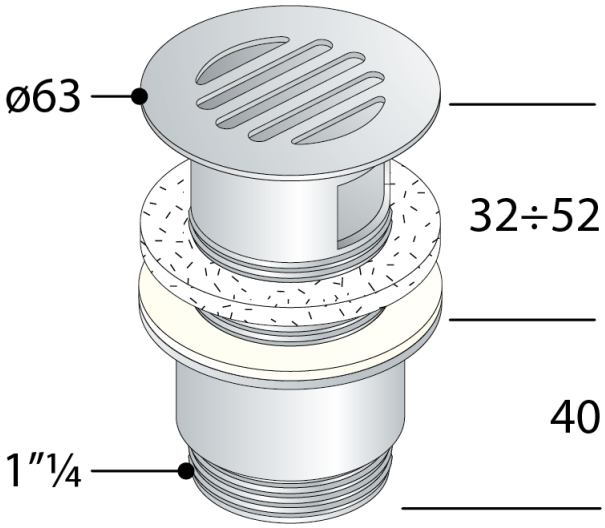

DESCRIZIONE DEL PRODOTTO

1. griglia ø63
2. piletta H. 60
3. controdado H. 40
4. con troppo pieno

Nome	Daisy
Misure	ø63×1"¼
Portata	66
Certificazioni	Prodotto conforme alla norma europea EN274

OMP S.p.A.
Via XI Febbraio 18
I-25065 Lumezzane - Italy
VAT No: IT 00628500985

Office and delivery service
Via Industriale, 14 - I-25070 Bione - Italy
+39 0365 897941

omptea.eu - info@omptea.com