OMP S.p.A.
Via XI Febbraio 18
I-25065 Lumezzane - Italy
VAT No: IT 00628500985
Office and delivery service
Via Industriale, 14 - I-25070 Bione - Italy
+39 0365 897941
omptea.eu - info@omptea.com

5661.106.6

Desagüe sifonico en PP para plato de ducha ø90

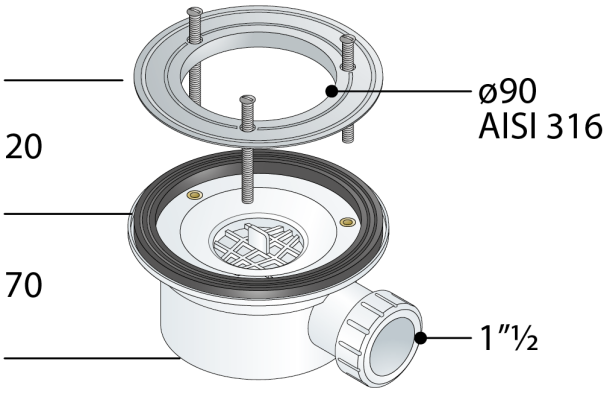

DESCRIZIONE DEL PRODOTTO

1. sin rejilla
2. brida ø108 acero AISI316
3. junta para plato de ducha ceramico
4. salida lateral 1"½
5. espesor bajo plato ducha 70

Nome	Vega evo
Medidas	ø108×1"½
Cierre hidráulico	50
Flujo de agua	26
Certificaciones	Producto conforme a las normas europeas EN274

OMP S.p.A.
Via XI Febbraio 18
I-25065 Lumezzane - Italy
VAT No: IT 00628500985

Office and delivery service
Via Industriale, 14 - I-25070 Bione - Italy
+39 0365 897941

omptea.eu - info@omptea.com