OMP S.p.A.
Via XI Febbraio 18
I-25065 Lumezzane - Italy
VAT No: IT 00628500985
Office and delivery service
Via Industriale, 14 - I-25070 Bione - Italy
+39 0365 897941
omptea.eu - info@omptea.com

5661.106.6

Bonde siphoïde en PP pour receveur de douche avec trou ø90

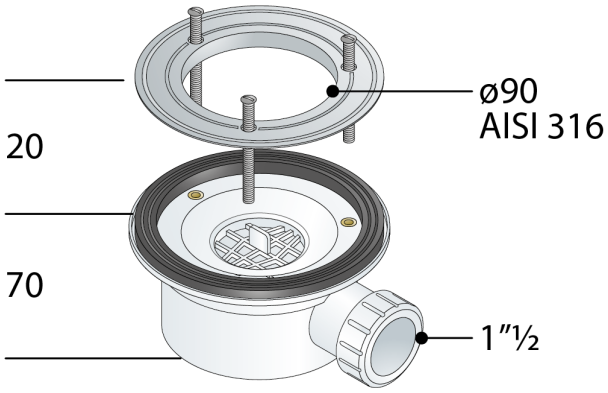

DESCRIZIONE DEL PRODOTTO

1. sans grille
2. bride ø108 inox AISI316
3. joint pour receveur de douche en céramique
4. sortie latérale 1"½
5. encombrement sous receveur de douche 70

Nome	Vega evo
Mesures	ø108×1"½
Garde d'eau	50
Débit	26
Certifications	Produit conforme aux normes européennes EN274

OMP S.p.A.
Via XI Febbraio 18
I-25065 Lumezzane - Italy
VAT No: IT 00628500985

Office and delivery service
Via Industriale, 14 - I-25070 Bione - Italy
+39 0365 897941

omptea.eu - info@omptea.com