OMP S.p.A.
Via XI Febbraio 18
I-25065 Lumezzane - Italy
VAT No: IT 00628500985

Office and delivery service
Via Industriale, 14 - I-25070 Bione - Italy
+39 0365 897941

omptea.eu - info@omptea.com

5661.106.6

Piletta sifonata in PP per piatto doccia con foro ø90

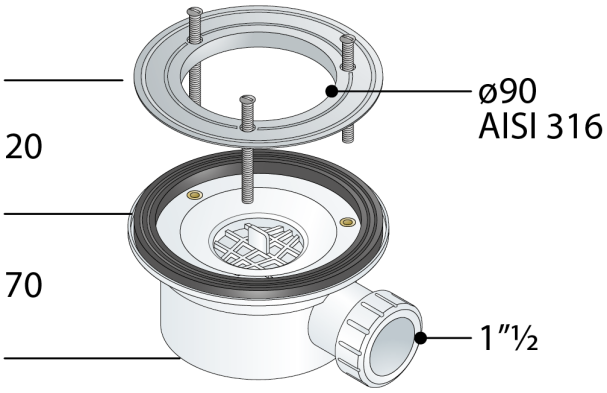

DESCRIZIONE DEL PRODOTTO

1. senza griglia
2. piletta ø108 inox AISI316
3. guarnizione piana per piatto doccia in ceramica
4. uscita laterale 1"½
5. ingombro sotto piatto doccia 70

Nome	Vega evo
Misure	ø108×1"½
Sifonatura	50
Portata	26
Certificazioni	Prodotto conforme alla norma europea EN274

OMP S.p.A.
Via XI Febbraio 18
I-25065 Lumezzane - Italy
VAT No: IT 00628500985

Office and delivery service
Via Industriale, 14 - I-25070 Bione - Italy
+39 0365 897941

omptea.eu - info@omptea.com