OMP S.p.A.
Via XI Febbraio 18
I-25065 Lumezzane - Italy
VAT No: IT 00628500985

Office and delivery service
Via Industriale, 14 - I-25070 Bione - Italy
+39 0365 897941

omptea.eu - info@omptea.com

595.170.6

Messing und Kupfer Wannenablaufgarnitur

DESCRIZIONE DEL PRODOTTO

1. Ms-ver. Stopfen ø45
2. verchromtem Metall Drehgriff
3. Edelstahl Kabel
4. Verbindung flexiblen L. 680
5. Ausgang 1"½

Abmessungen	ø70×1"½
Wasserdurchflussmenge	60
Zertification	Nach europäischen Normen produziert EN274
Überlauf Wasserdurchflussmenge	39

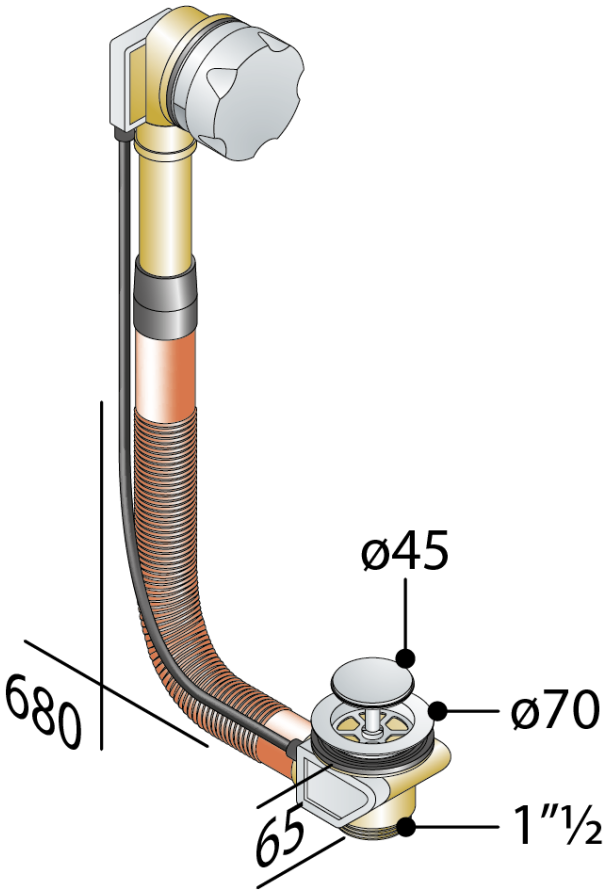

OMP S.p.A.
Via XI Febbraio 18
I-25065 Lumezzane - Italy
VAT No: IT 00628500985

Office and delivery service
Via Industriale, 14 - I-25070 Bione - Italy
+39 0365 897941

omptea.eu - info@omptea.com

PHOTO GALLERY