OMP S.p.A.
Via XI Febbraio 18
I-25065 Lumezzane - Italy
VAT No: IT 00628500985
Office and delivery service
Via Industriale, 14 - I-25070 Bione - Italy
+39 0365 897941
omptea.eu - info@omptea.com

6060.000.0

PP Unterputz-Siphon für Waschbecken

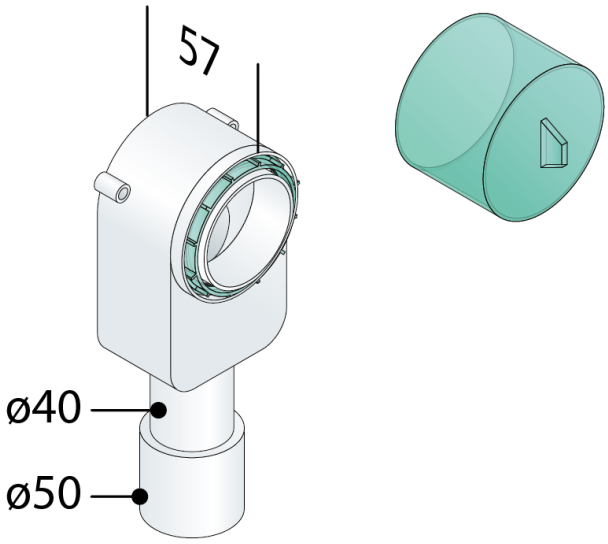

DESCRIZIONE DEL PRODOTTO

1. ohne Ablaufrohr
2. ohne Eckventilanschluss und Eckventil
3. ohne Fixierungshalter
4. PP Ausgang ø40/50
5. herausnehmbarer Geruchsverschluss zur regelmäßigen Reinigung
6. mit Schutz

Nome	Escundido
Abmessungen	ø40/50
Wasserstandshöhe	50

OMP S.p.A.
Via XI Febbraio 18
I-25065 Lumezzane - Italy
VAT No: IT 00628500985

Office and delivery service
Via Industriale, 14 - I-25070 Bione - Italy
+39 0365 897941

omptea.eu - info@omptea.com
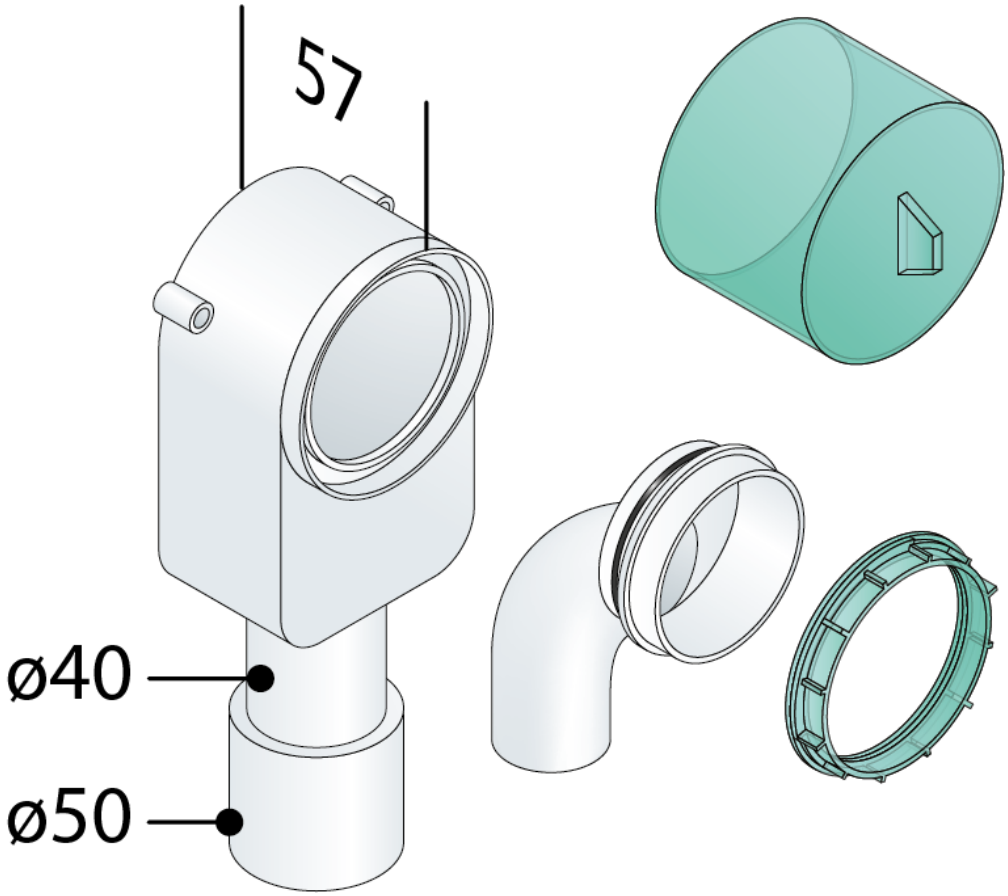
PHOTO GALLERY