OMP S.p.A.
Via XI Febbraio 18
I-25065 Lumezzane - Italy
VAT No: IT 00628500985
Office and delivery service
Via Industriale, 14 - I-25070 Bione - Italy
+39 0365 897941
omptea.eu - info@omptea.com

6060.000.0

Sifón a empotrar en PP para lavabo

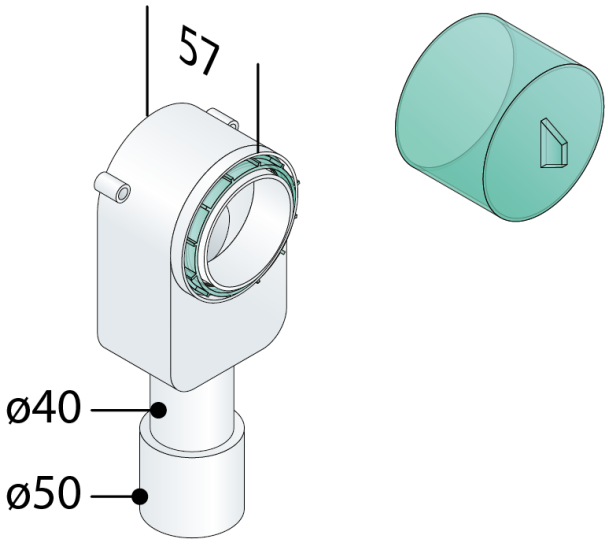

DESCRIZIONE DEL PRODOTTO

1. sin tubo de entrada
2. sin tomas para grifo y grifos angular
3. sin pared bloqueo
4. salida en PP ø40/50
5. sifón extraíble para operaciones de limpieza
6. con protección

Nome	Escundido
Medidas	ø40/50
Cierre hidráulico	50

OMP S.p.A.
Via XI Febbraio 18
I-25065 Lumezzane - Italy
VAT No: IT 00628500985

Office and delivery service
Via Industriale, 14 - I-25070 Bione - Italy
+39 0365 897941

omptea.eu - info@omptea.com
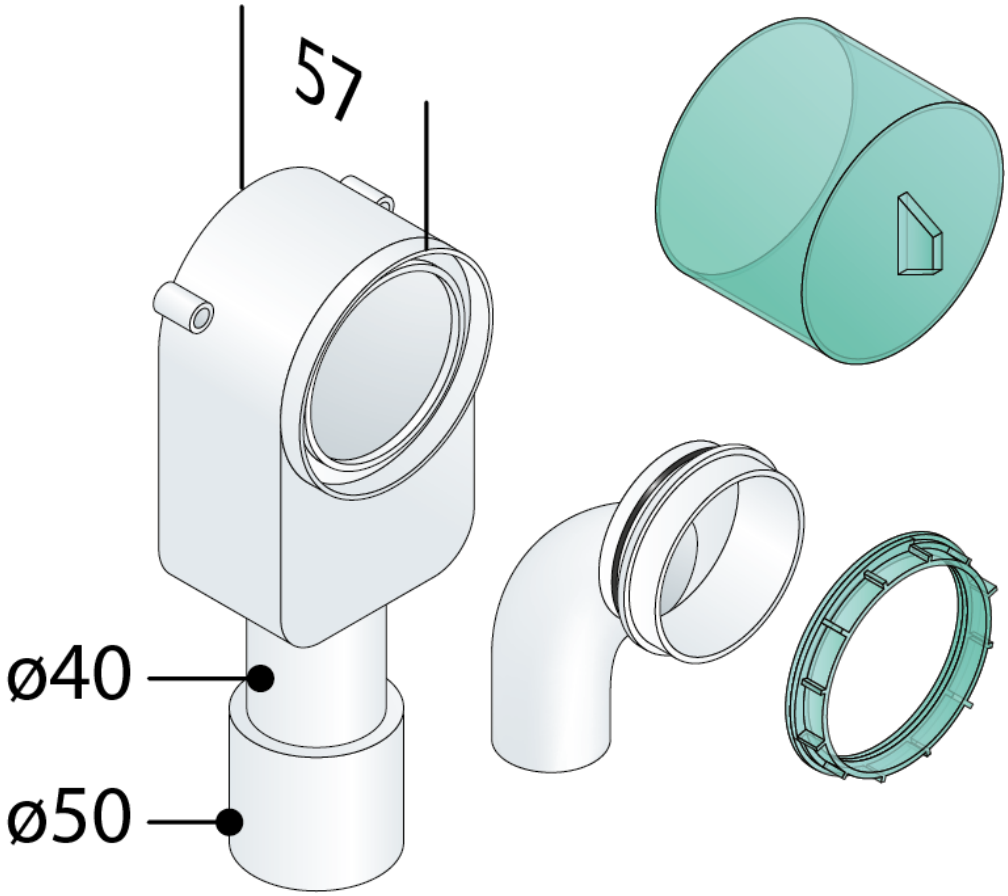
PHOTO GALLERY