OMP S.p.A.
Via XI Febbraio 18
I-25065 Lumezzane - Italy
VAT No: IT 00628500985

Office and delivery service
Via Industriale, 14 - I-25070 Bione - Italy
+39 0365 897941

omptea.eu - info@omptea.com

6060.216.0

PP Unterputz-Siphon für Waschbecken

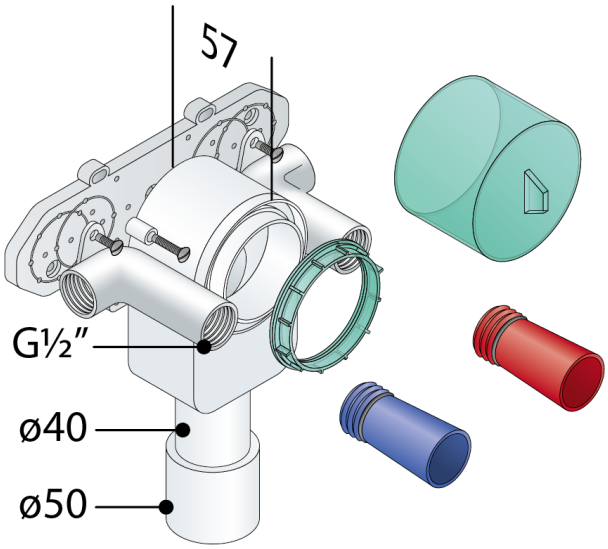

DESCRIZIONE DEL PRODOTTO

1. ohne Ablaufrohr
2. mit 2 Metall Eckventilanschluss G½"
3. ohne Eckventil
4. mit Fixierungshalter
5. PP Ausgang ø40/50
6. herausnehmbarer Geruchsverschluss zur regelmäßigen Reinigung
7. mit Baustopfen und Schutz

Nome	Escundido
Abmessungen	½"×ø40/50
Wasserstandshöhe	50

OMP S.p.A.
Via XI Febbraio 18
I-25065 Lumezzane - Italy
VAT No: IT 00628500985

Office and delivery service
Via Industriale, 14 - I-25070 Bione - Italy
+39 0365 897941

omptea.eu - info@omptea.com
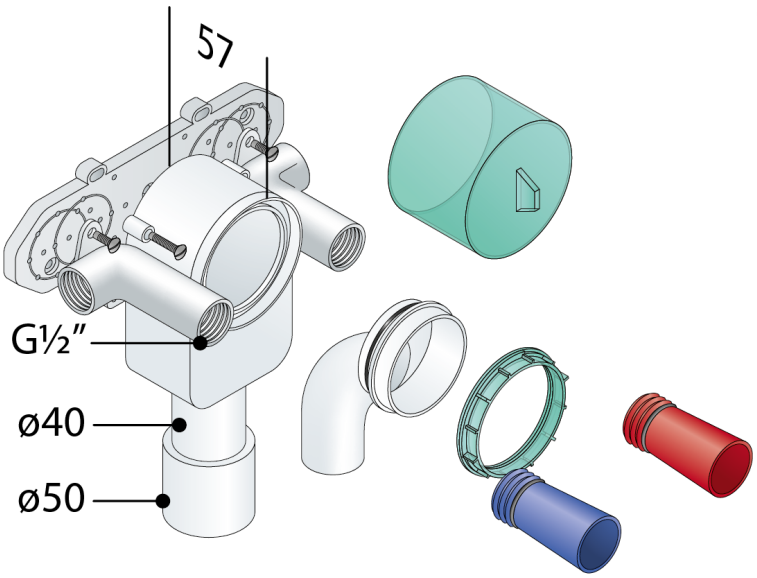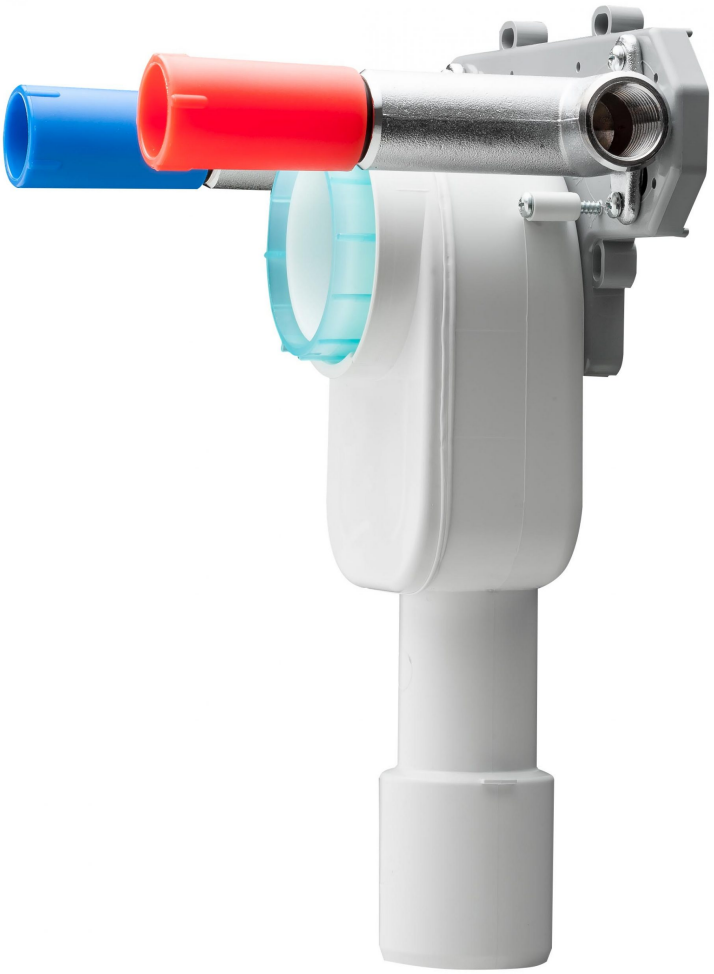
PHOTO GALLERY