OMP S.p.A.
Via XI Febbraio 18
I-25065 Lumezzane - Italy
VAT No: IT 00628500985
**Office and delivery service**
Via Industriale, 14 - I-25070 Bione - Italy
+39 0365 897941
omptea.eu - info@omptea.com

# 61.067.5

## Bonde siphoïde laiton pour receveur de douche avec trou ø60

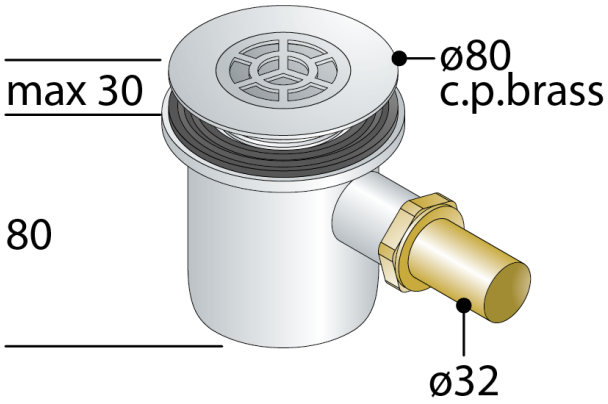


### DESCRIZIONE DEL PRODOTTO

1. grille ø45 en laiton chromé
2. bride ø80 en laiton chromé
3. sortie droite ø32
4. encombrement sous receveur de douche 80

| | |
|---|---|
| **Mesures** | ø80×ø32 |
| **Garde d'eau** | 40 |
| **Débit** | 30 |

OMP S.p.A.
Via XI Febbraio 18
I-25065 Lumezzane - Italy
VAT No: IT 00628500985

**Office and delivery service**
Via Industriale, 14 - I-25070 Bione - Italy
+39 0365 897941

omptea.eu - info@omptea.com
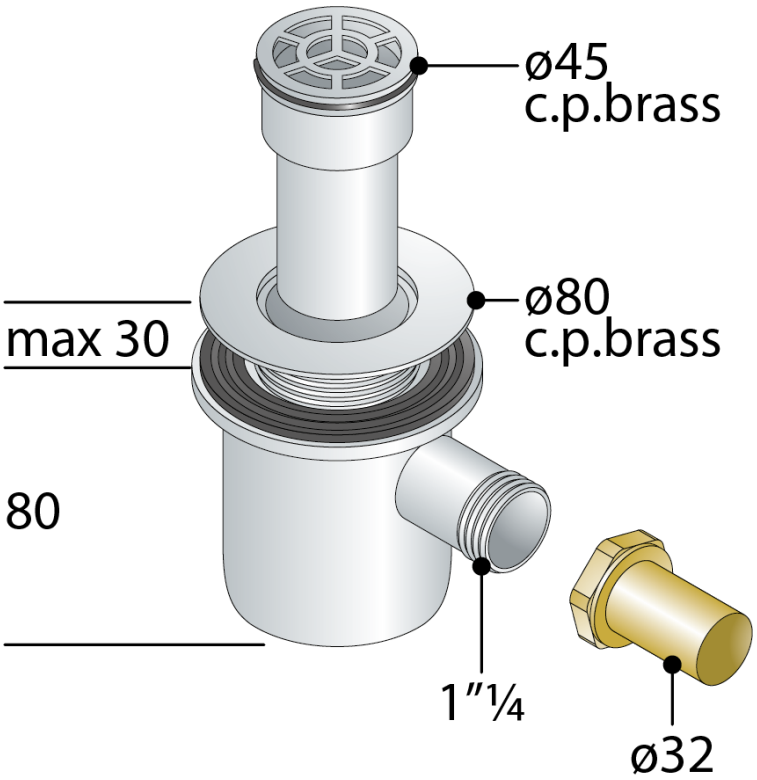
## PHOTO GALLERY