OMP S.p.A.
Via XI Febbraio 18
I-25065 Lumezzane - Italy
VAT No: IT 00628500985
Office and delivery service
Via Industriale, 14 - I-25070 Bione - Italy
+39 0365 897941
omptea.eu - info@omptea.com

61.067.5

Messing Glockenventil für Brausetasse mit ø60 loch

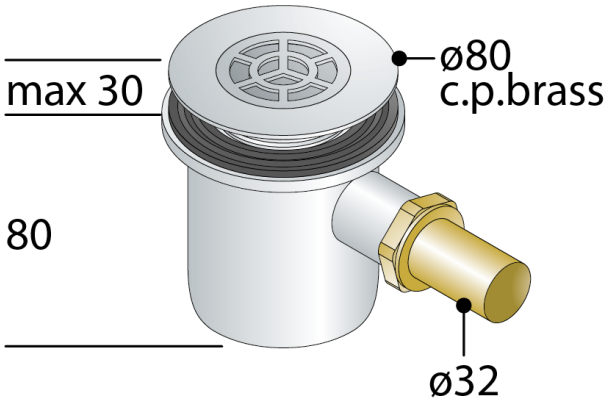

DESCRIZIONE DEL PRODOTTO

1. Ms-ver. Gitter ø45
2. Ms-ver. Flanschen ø80
3. Ausgangsrohr ø32
4. Raum unter Brausetasse 80

Abmessungen	ø80×ø32
Wasserstandshöhe	40
Wasserdurchflussmenge	30

OMP S.p.A.
Via XI Febbraio 18
I-25065 Lumezzane - Italy
VAT No: IT 00628500985

Office and delivery service
Via Industriale, 14 - I-25070 Bione - Italy
+39 0365 897941

omptea.eu - info@omptea.com
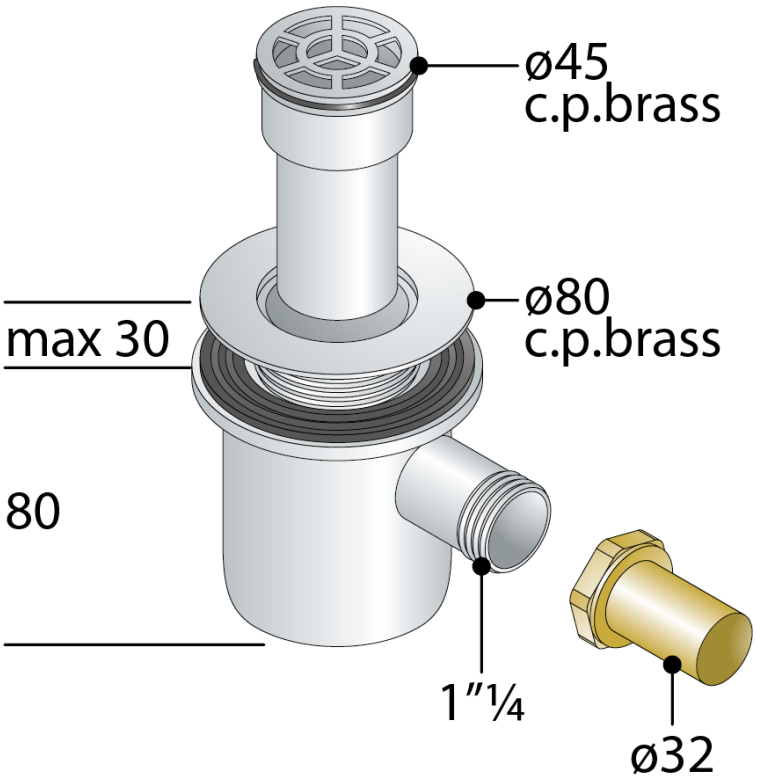
PHOTO GALLERY