OMP S.p.A.
Via XI Febbraio 18
I-25065 Lumezzane - Italy
VAT No: IT 00628500985
Office and delivery service
Via Industriale, 14 - I-25070 Bione - Italy
+39 0365 897941
omptea.eu - info@omptea.com

61.067.5

Desagüe sifonico en latón para plato de ducha ø60

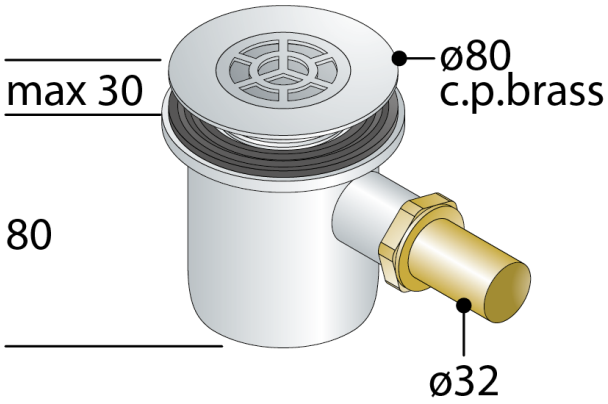

DESCRIZIONE DEL PRODOTTO

1. rejilla ø45 en latón cromado
2. brida ø80 en latón cromado
3. codo recto ø32
4. espesor bajo plato ducha 80

Medidas	ø80×ø32
Cierre hidráulico	40
Flujo de agua	30

OMP S.p.A.
Via XI Febbraio 18
I-25065 Lumezzane - Italy
VAT No: IT 00628500985

Office and delivery service
Via Industriale, 14 - I-25070 Bione - Italy
+39 0365 897941

omptea.eu - info@omptea.com
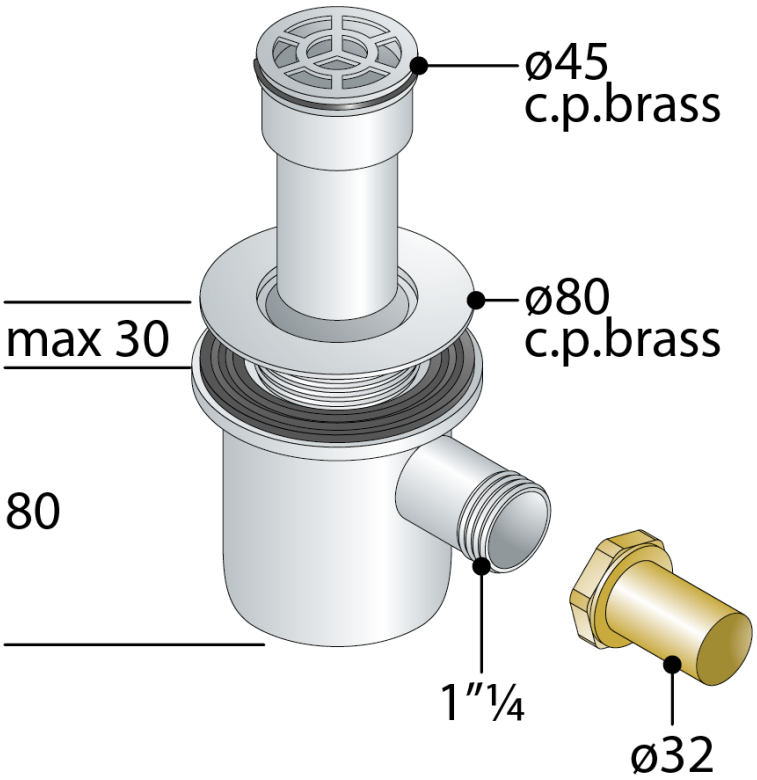
PHOTO GALLERY