OMP S.p.A.
Via XI Febbraio 18
I-25065 Lumezzane - Italy
VAT No: IT 00628500985
Office and delivery service
Via Industriale, 14 - I-25070 Bione - Italy
+39 0365 897941
omptea.eu - info@omptea.com

61.067.5

Pozzetto sfiorato in ottone per piatti doccia con foro ø60

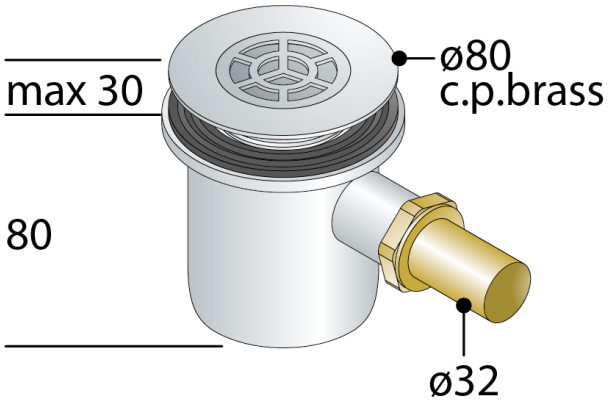

DESCRIZIONE DEL PRODOTTO

1. griglia ø45 in ottone cromato
2. piletta ø80 in ottone cromato
3. codolo diritto ø32
4. ingombro sotto piatto doccia 80

Misure	ø80×ø32
Sifonatura	40
Portata	30

OMP S.p.A.
Via XI Febbraio 18
I-25065 Lumezzane - Italy
VAT No: IT 00628500985

Office and delivery service
Via Industriale, 14 - I-25070 Bione - Italy
+39 0365 897941

omptea.eu - info@omptea.com
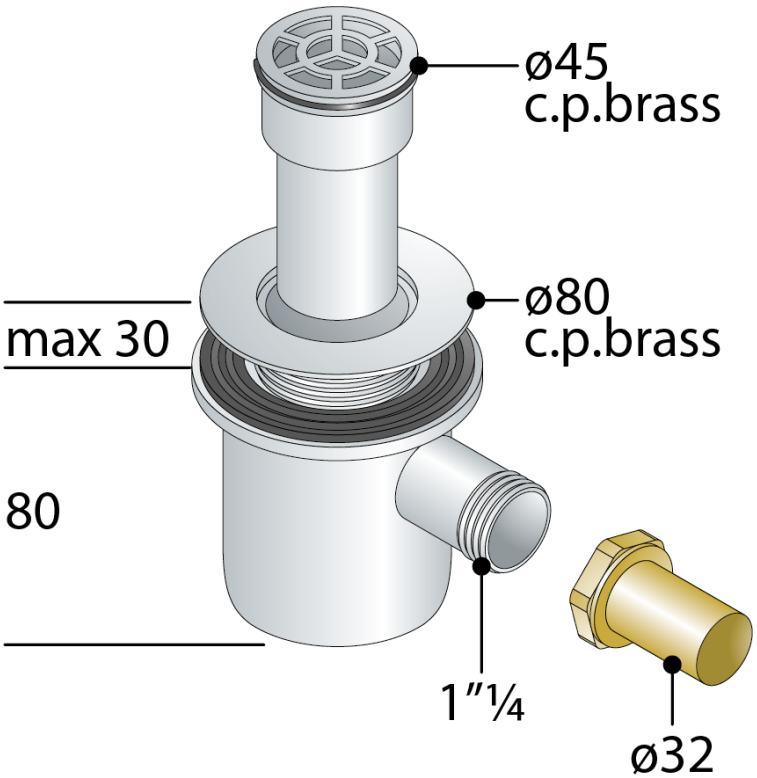
PHOTO GALLERY