OMP S.p.A.
Via XI Febbraio 18
I-25065 Lumezzane - Italy
VAT No: IT 00628500985
Office and delivery service
Via Industriale, 14 - I-25070 Bione - Italy
+39 0365 897941
omptea.eu - info@omptea.com

6100.215.6

PP Unterputz-Abflussrohr für Waschbecken

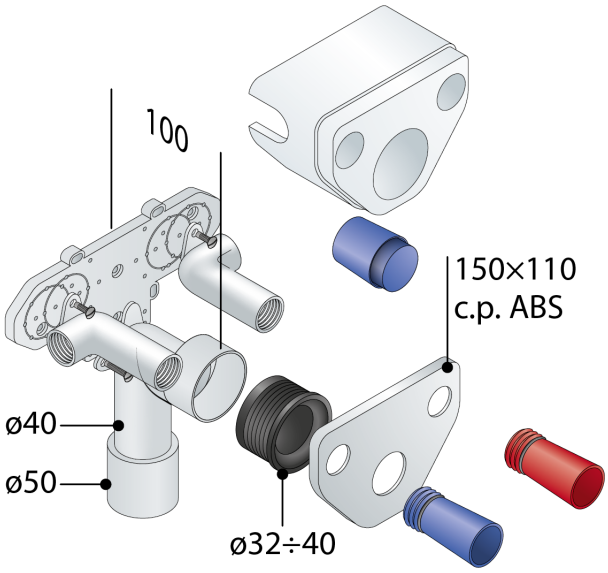

DESCRIZIONE DEL PRODOTTO

1. ohne Ablaufrohr
2. mit Manschette
3. mit 2 Metall Eckventilanschluss G½”
4. ohne Eckventil
5. ABS-ver. Abdeckplatte 150×110
6. mit Fixierungshalter
7. PP Ausgang ø40/50
8. mit Geräuschfrei Fixierungshalter
9. mit Baustopfen und Schutz

Nome	Escundido
Abmessungen	ø40/50

OMP S.p.A.
Via XI Febbraio 18
I-25065 Lumezzane - Italy
VAT No: IT 00628500985

Office and delivery service
Via Industriale, 14 - I-25070 Bione - Italy
+39 0365 897941

omptea.eu - info@omptea.com
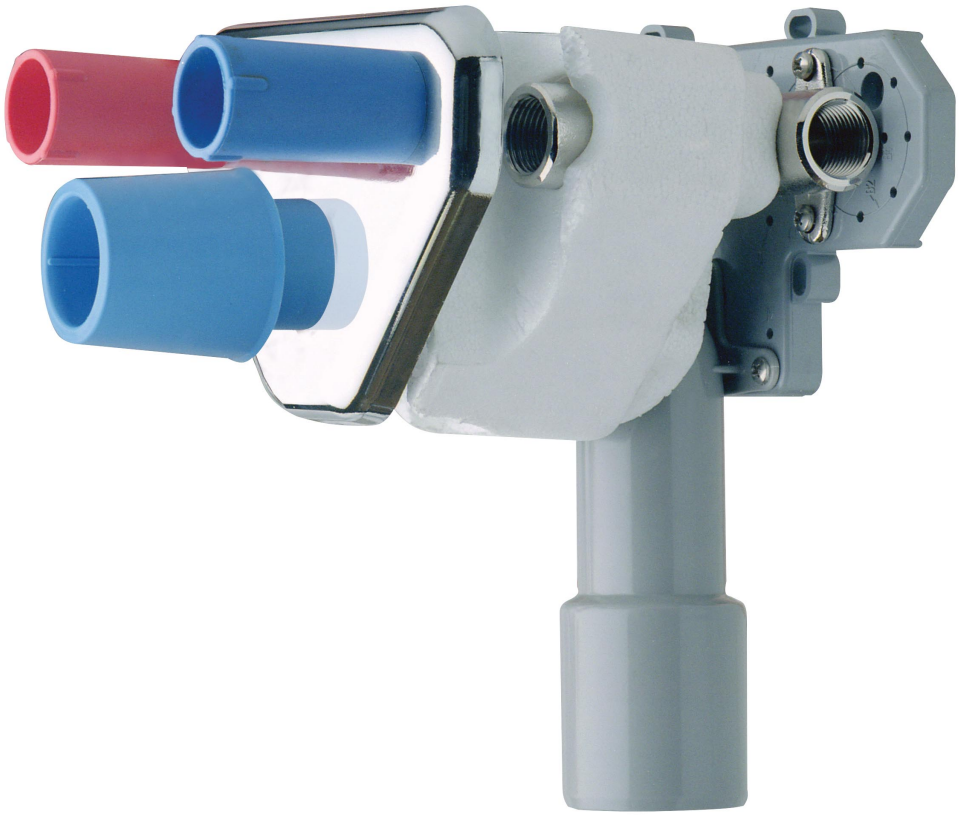
PHOTO GALLERY