OMP S.p.A.
Via XI Febbraio 18
I-25065 Lumezzane - Italy
VAT No: IT 00628500985
Office and delivery service
Via Industriale, 14 - I-25070 Bione - Italy
+39 0365 897941
omptea.eu - info@omptea.com

6100.215.6

Curva da incasso in PP per scarico lavabo

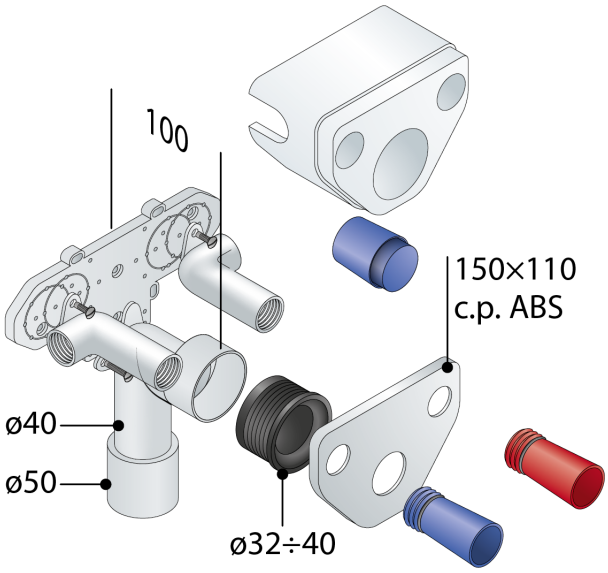

DESCRIZIONE DEL PRODOTTO

1. senza curva d'entrata
2. con manicotto
3. con 2 attacchi rubinetto G½" in metallo
4. senza rubinetti
5. coperchio ABS cromato 150×110
6. con staffa di fissaggio
7. uscita PP ø40/50
8. con copertura per insonorizzazione
9. con tappi prova impianti e protezione

Nome	Escundido box
Misure	ø40/50

OMP S.p.A.
Via XI Febbraio 18
I-25065 Lumezzane - Italy
VAT No: IT 00628500985

Office and delivery service
Via Industriale, 14 - I-25070 Bione - Italy
+39 0365 897941

omptea.eu - info@omptea.com
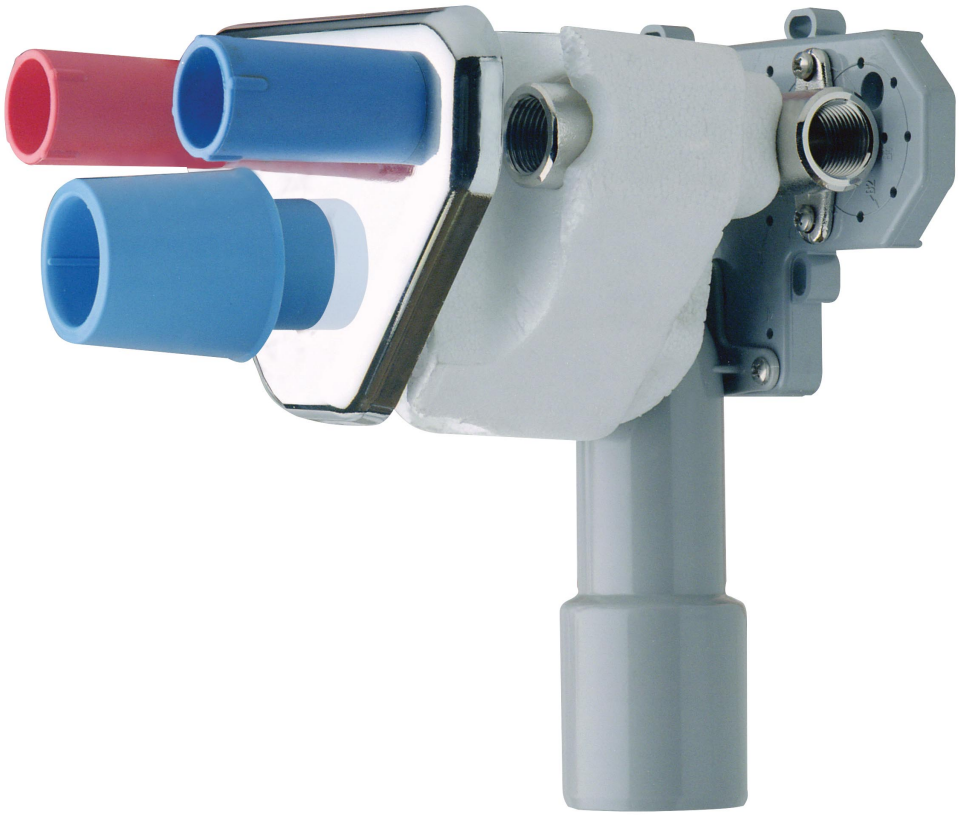
PHOTO GALLERY