OMP S.p.A.
Via XI Febbraio 18
I-25065 Lumezzane - Italy
VAT No: IT 00628500985

Office and delivery service
Via Industriale, 14 - I-25070 Bione - Italy
+39 0365 897941

omptea.eu - info@omptea.com

619.912.6

Sifón botella en latón cromado con vaso más grande

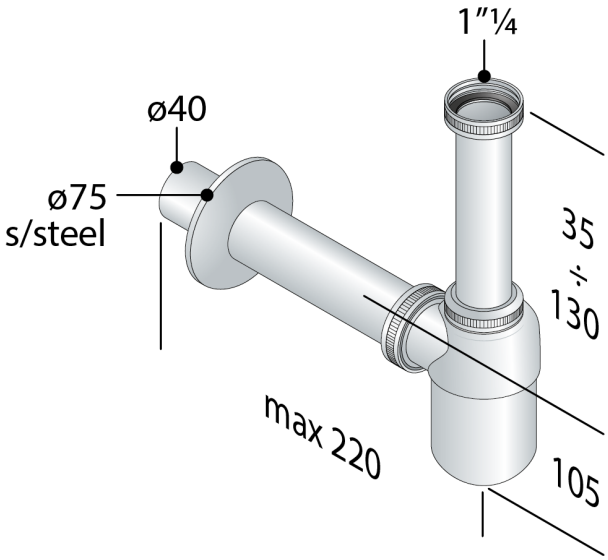

DESCRIZIONE DEL PRODOTTO

1. vaso ø60 H. 80 con mayor flujo de agua
2. entrada H. 120 × 1"¼
3. salida L. 190 × ø40
4. plafón embellecedor acero ø75

Medidas	1"¼×ø40
Flujo de agua	66
Certificaciones	Producto conforme a las normas europeas EN274
Nome	Lux 60/80
Cierre hidráulico	50

OMP S.p.A.
Via XI Febbraio 18
I-25065 Lumezzane - Italy
VAT No: IT 00628500985

Office and delivery service
Via Industriale, 14 - I-25070 Bione - Italy
+39 0365 897941

omptea.eu - info@omptea.com

PHOTO GALLERY