OMP S.p.A.
Via XI Febbraio 18
I-25065 Lumezzane - Italy
VAT No: IT 00628500985

Office and delivery service
Via Industriale, 14 - I-25070 Bione - Italy
+39 0365 897941

omptea.eu - info@omptea.com

62.455.5

Piletta sifoide per scarico a pavimento in ottone

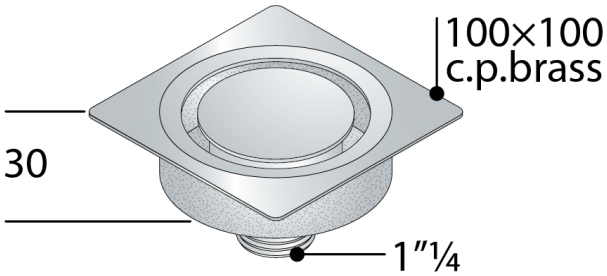

DESCRIZIONE DEL PRODOTTO

1. griglia ø90 in ottone cromato modello Design
2. cornice 100×100 in ottone cromato
3. uscita verticale 1"¼
4. ingombro sottotraccia H. 30

Misure	100×100×1"¼
Sifonatura	10
Portata	17

OMP S.p.A.
Via XI Febbraio 18
I-25065 Lumezzane - Italy
VAT No: IT 00628500985

Office and delivery service
Via Industriale, 14 - I-25070 Bione - Italy
+39 0365 897941

omptea.eu - info@omptea.com
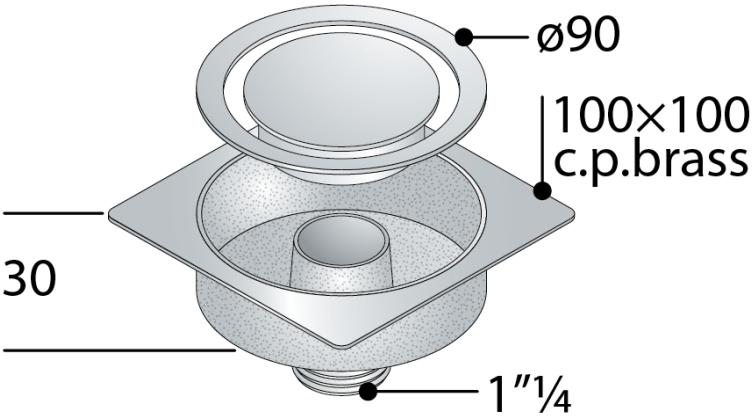
PHOTO GALLERY