OMP S.p.A.
Via XI Febbraio 18
I-25065 Lumezzane - Italy
VAT No: IT 00628500985
Office and delivery service
Via Industriale, 14 - I-25070 Bione - Italy
+39 0365 897941
omptea.eu - info@omptea.com

6253.002.6

Courbe de décharge à murer en PP pour lavabo

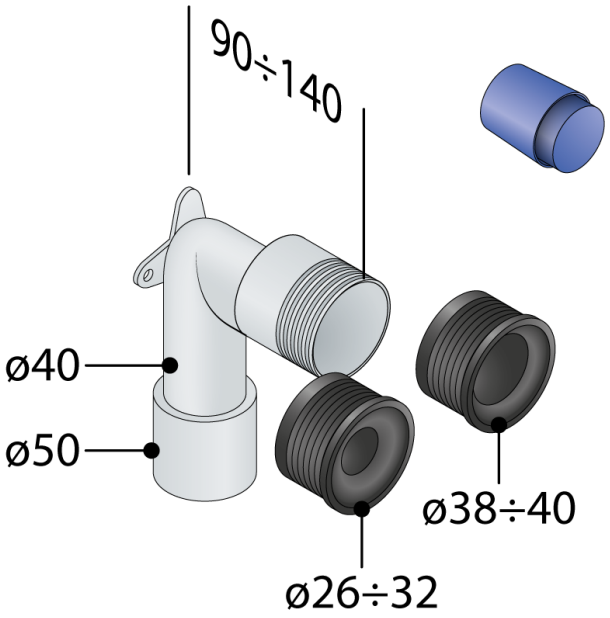

DESCRIZIONE DEL PRODOTTO

1. sans tube d'entrée
2. avec manchon ø26÷32
3. avec manchon ø38÷40
4. sans raccords pour robinets et robinets
5. sans support mural
6. sortie en PP ø40/50
7. avec protection

Nome	Escundido box
Mesures	ø26/40×ø40/50

OMP S.p.A.
Via XI Febbraio 18
I-25065 Lumezzane - Italy
VAT No: IT 00628500985

Office and delivery service
Via Industriale, 14 - I-25070 Bione - Italy
+39 0365 897941

omptea.eu - info@omptea.com

PHOTO GALLERY