OMP S.p.A.
Via XI Febbraio 18
I-25065 Lumezzane - Italy
VAT No: IT 00628500985
Office and delivery service
Via Industriale, 14 - I-25070 Bione - Italy
+39 0365 897941
omptea.eu - info@omptea.com

6261.076.6

Bonde siphoïde en PP pour receveur de douche avec trou ø90

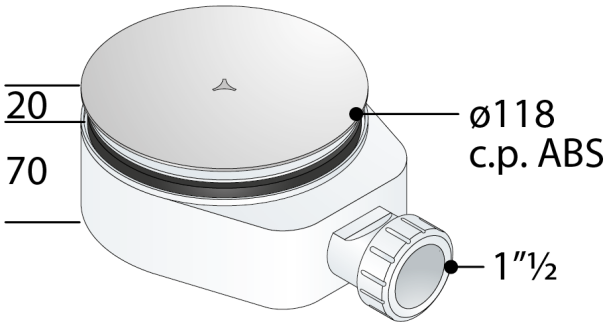

DESCRIZIONE DEL PRODOTTO

1. grille ø118 ABS chromé
2. bride ø115 POM
3. sortie latérale 1"½
4. encombrement sous receveur de douche 70

Nome	Aloha
Mesures	ø118×1"½
Garde d'eau	35
Débit	25

OMP S.p.A.
Via XI Febbraio 18
I-25065 Lumezzane - Italy
VAT No: IT 00628500985

Office and delivery service
Via Industriale, 14 - I-25070 Bione - Italy
+39 0365 897941

omptea.eu - info@omptea.com
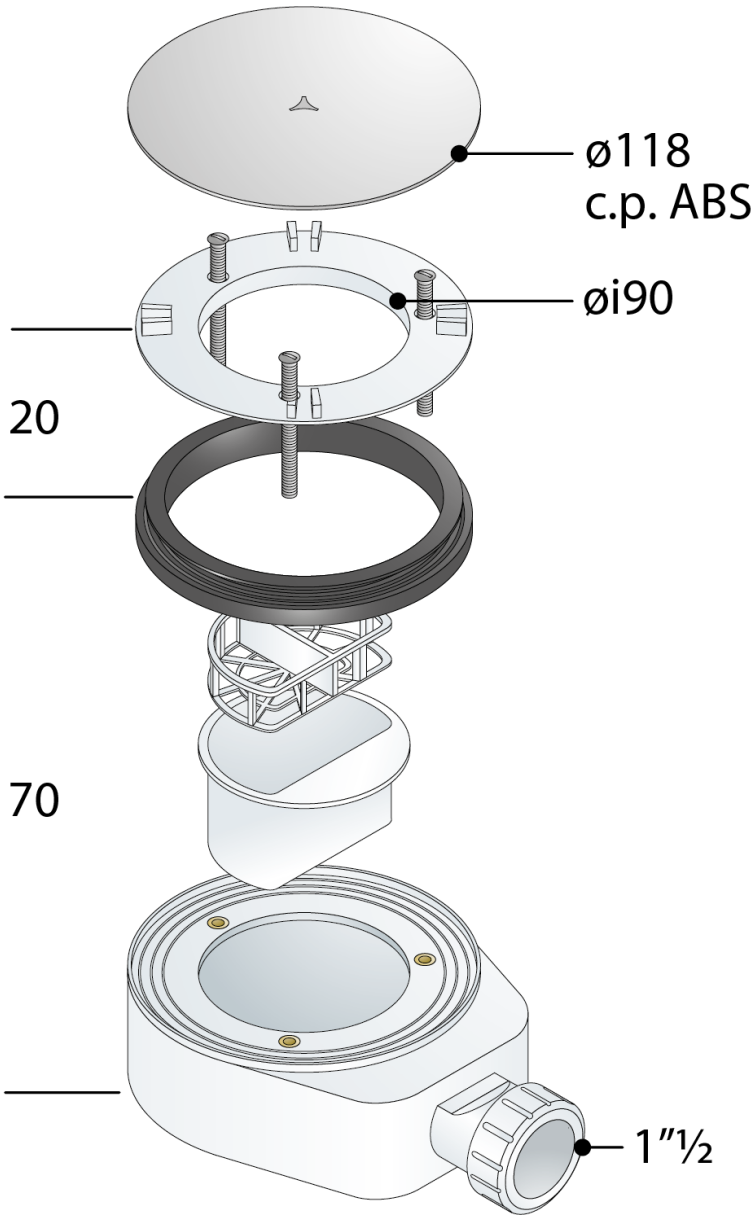
PHOTO GALLERY