OMP S.p.A.
Via XI Febbraio 18
I-25065 Lumezzane - Italy
VAT No: IT 00628500985

Office and delivery service
Via Industriale, 14 - I-25070 Bione - Italy
+39 0365 897941

omptea.eu - info@omptea.com

630.160.5

Messing verchromt Diebstahlsicherung Ablaufgarnitur für Waschbecken und Bidet

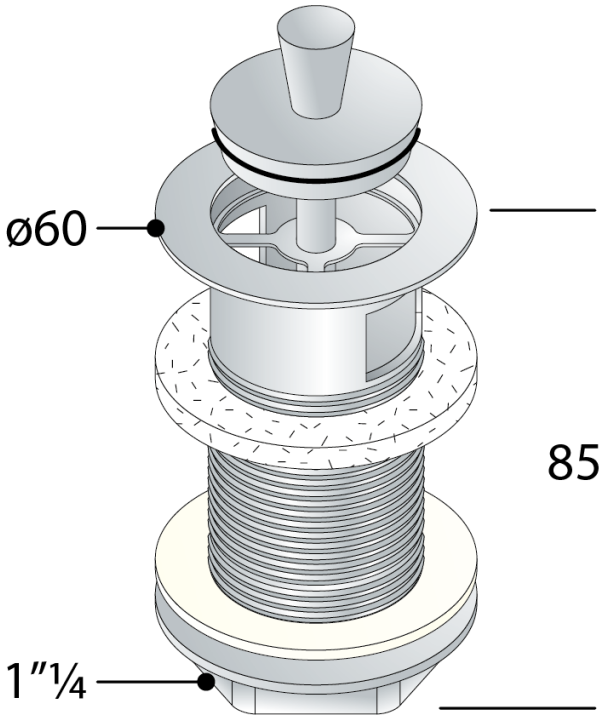

DESCRIZIONE DEL PRODOTTO

1. Gitter ø60
2. Gewindeschaft H. 85
3. Gegenmutter H. 8
4. mit Überlaufloch

Abmessungen	ø60×1"¼
Nome	Lupin
Wasserdurchflussmenge	24

OMP S.p.A.
Via XI Febbraio 18
I-25065 Lumezzane - Italy
VAT No: IT 00628500985

Office and delivery service
Via Industriale, 14 - I-25070 Bione - Italy
+39 0365 897941

omptea.eu - info@omptea.com

PHOTO GALLERY