OMP S.p.A.
Via XI Febbraio 18
I-25065 Lumezzane - Italy
VAT No: IT 00628500985
**Office and delivery service**
Via Industriale, 14 - I-25070 Bione - Italy
+39 0365 897941
omptea.eu - info@omptea.com

# 65.300.6

## Piletta sifoide per scarico a pavimento in ottone

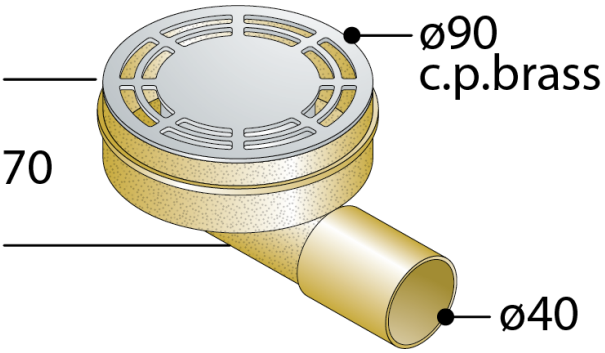


### DESCRIZIONE DEL PRODOTTO

1. griglia ø90 in ottone cromato modello Standard
2. senza cornice
3. uscita laterale ø40
4. ingombro sottotraccia H. 70

| | |
|---|---|
| **Misure** | ø90×ø40 |
| **Sifonatura** | 10 |
| **Portata** | 17 |

OMP S.p.A.
Via XI Febbraio 18
I-25065 Lumezzane - Italy
VAT No: IT 00628500985

**Office and delivery service**
Via Industriale, 14 - I-25070 Bione - Italy
+39 0365 897941

omptea.eu - info@omptea.com
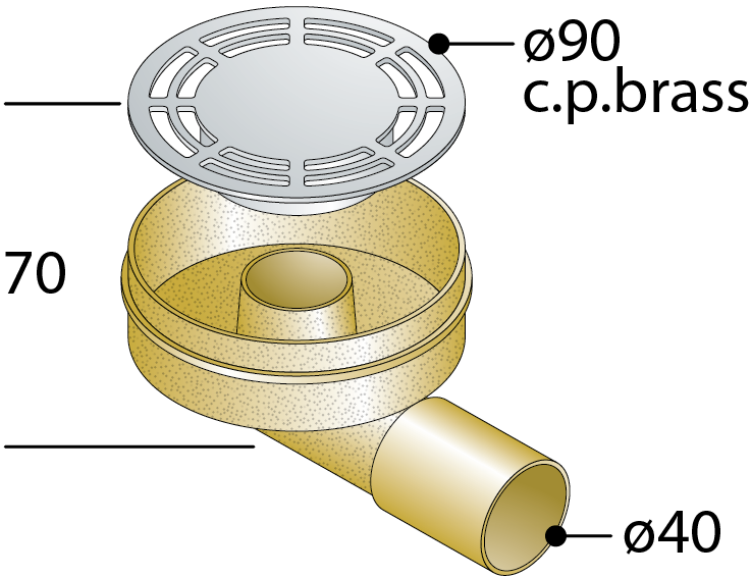
## PHOTO GALLERY