OMP S.p.A.
Via XI Febbraio 18
I-25065 Lumezzane - Italy
VAT No: IT 00628500985
Office and delivery service
Via Industriale, 14 - I-25070 Bione - Italy
+39 0365 897941
omptea.eu - info@omptea.com

65.400.6

Piletta sifoide per scarico a pavimento in ottone

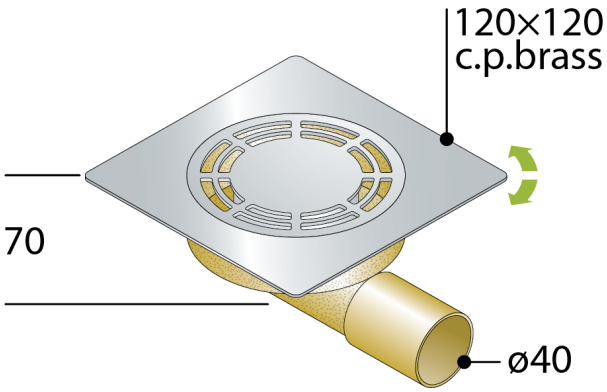

DESCRIZIONE DEL PRODOTTO

1. griglia ø90 in ottone cromato modello Standard
2. cornice 120×120 orientabile in ottone cromato
3. uscita laterale ø40
4. ingombro sottotraccia H. 70

Misure	120×120×ø40
Sifonatura	10
Portata	17

OMP S.p.A.
Via XI Febbraio 18
I-25065 Lumezzane - Italy
VAT No: IT 00628500985

Office and delivery service
Via Industriale, 14 - I-25070 Bione - Italy
+39 0365 897941

omptea.eu - info@omptea.com
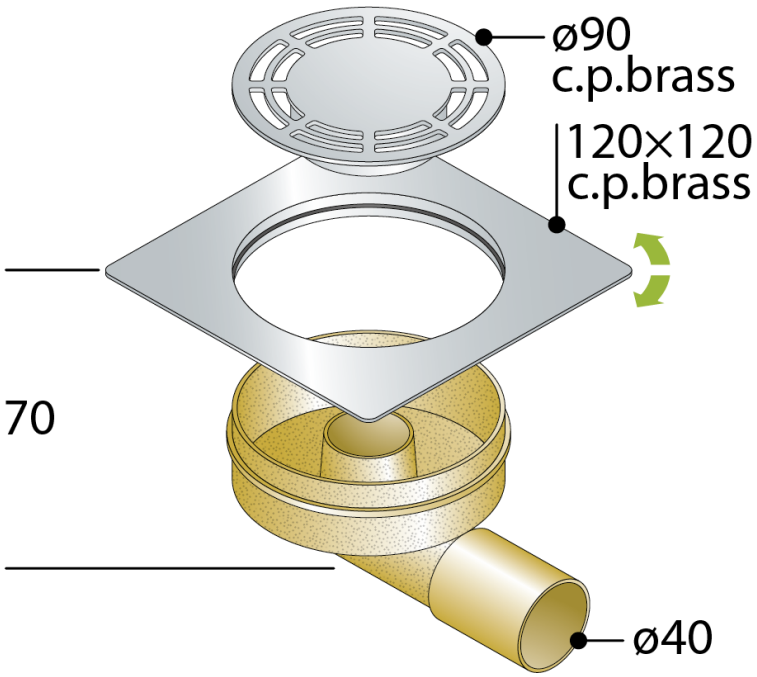
PHOTO GALLERY