OMP S.p.A.
Via XI Febbraio 18
I-25065 Lumezzane - Italy
VAT No: IT 00628500985

Office and delivery service
Via Industriale, 14 - I-25070 Bione - Italy
+39 0365 897941

omptea.eu - info@omptea.com

65.900.6

Messing Bodenablauf

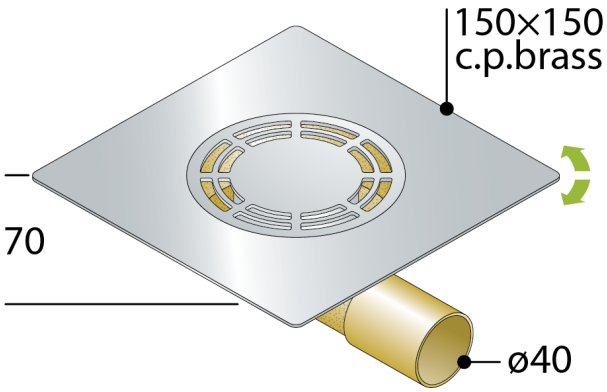

DESCRIZIONE DEL PRODOTTO

1. Ms-ver. Gitter ø90 Modell Standard
2. Ms-ver. orientierbar Rahmen 150×150
3. Seitenausgang ø40
4. Einbauhöhe unter dem Boden H. 70

Abmessungen	150×150×ø40
Wasserstandshöhe	10
Wasserdurchflussmenge	17

OMP S.p.A.
Via XI Febbraio 18
I-25065 Lumezzane - Italy
VAT No: IT 00628500985

Office and delivery service
Via Industriale, 14 - I-25070 Bione - Italy
+39 0365 897941

omptea.eu - info@omptea.com
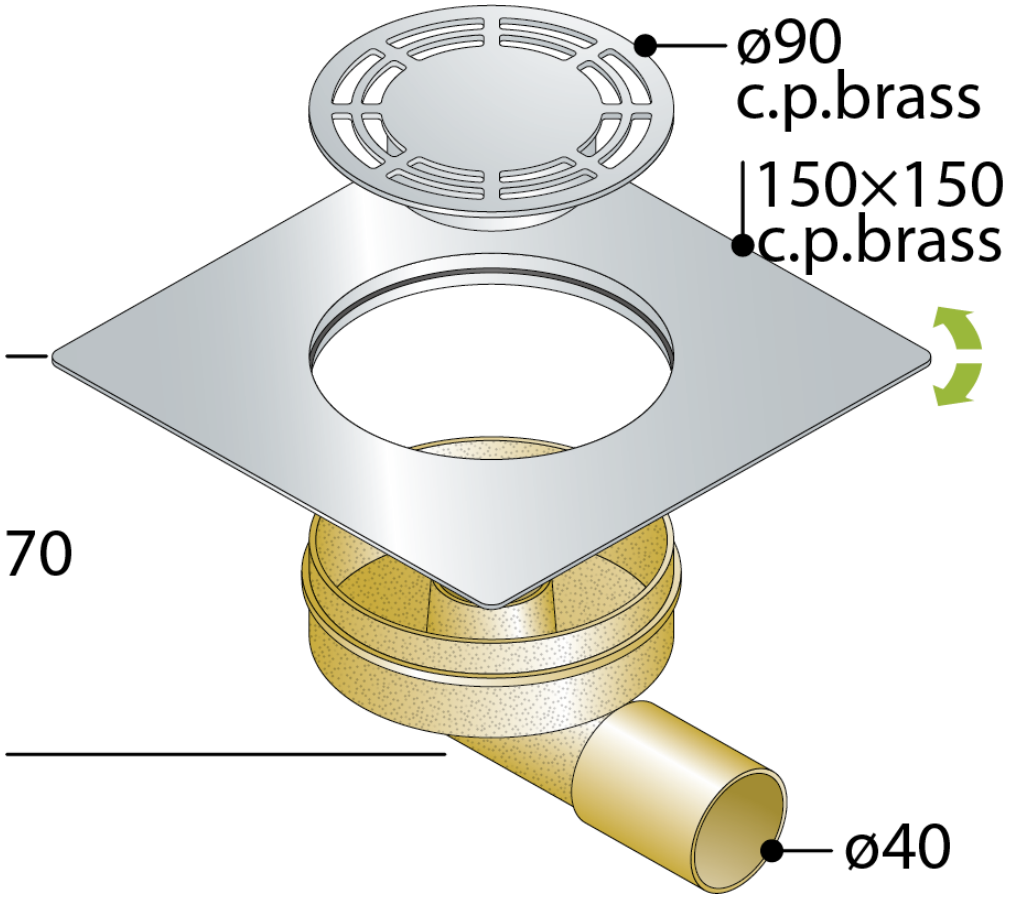
PHOTO GALLERY