OMP S.p.A.
Via XI Febbraio 18
I-25065 Lumezzane - Italy
VAT No: IT 00628500985
Office and delivery service
Via Industriale, 14 - I-25070 Bione - Italy
+39 0365 897941
omptea.eu - info@omptea.com

65.900.6

Bonde de sol siphoïde en laiton

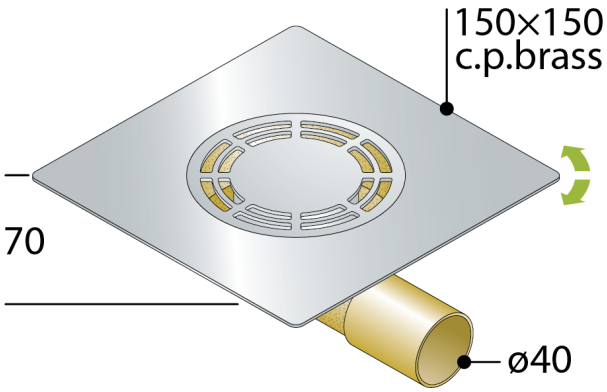

DESCRIZIONE DEL PRODOTTO

1. grille ø90 en laiton chromé modèle Standard
2. cadre 150×150 orientable en laiton chromé
3. sortie latéral ø40
4. encombrement dans la chape H. 70

Mesures	150×150×ø40
Garde d'eau	10
Débit	17

OMP S.p.A.
Via XI Febbraio 18
I-25065 Lumezzane - Italy
VAT No: IT 00628500985

Office and delivery service
Via Industriale, 14 - I-25070 Bione - Italy
+39 0365 897941

omptea.eu - info@omptea.com
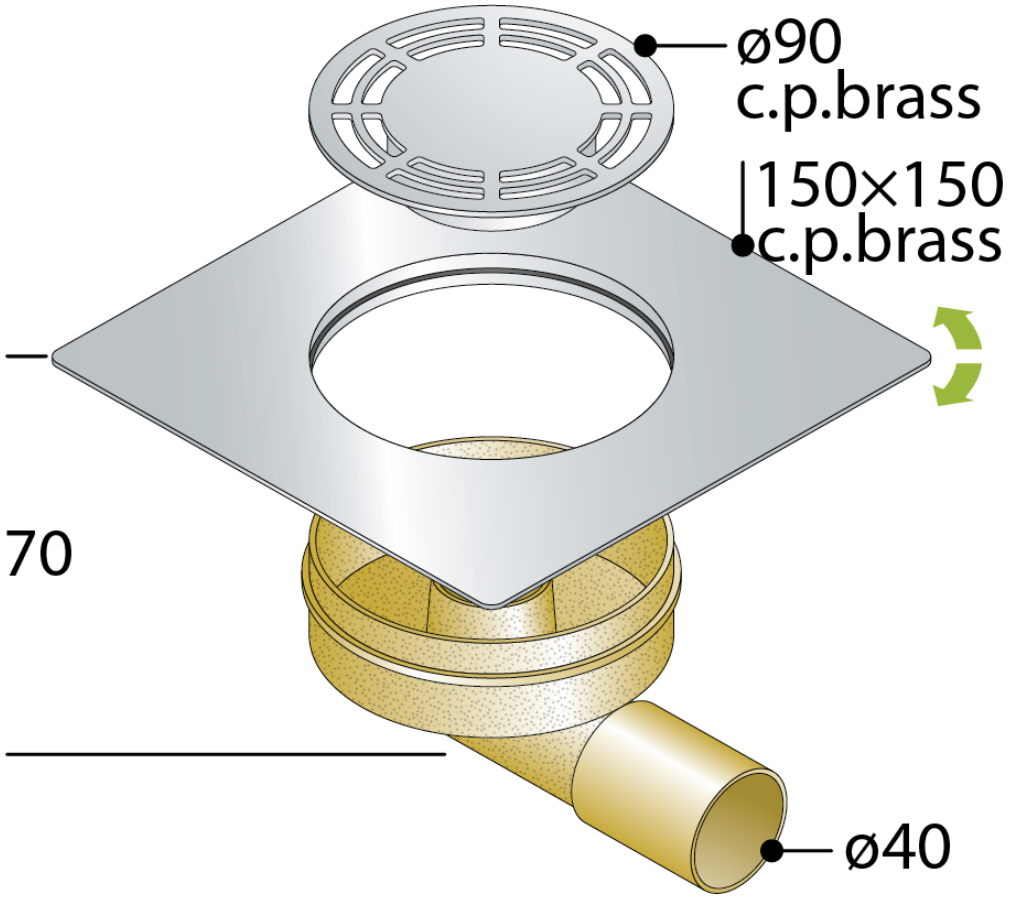
PHOTO GALLERY