OMP S.p.A.
Via XI Febbraio 18
I-25065 Lumezzane - Italy
VAT No: IT 00628500985

Office and delivery service
Via Industriale, 14 - I-25070 Bione - Italy
+39 0365 897941

omptea.eu - info@omptea.com

6561.006.6

Bonde siphoïde en PP pour receveur de douche avec trou ø90

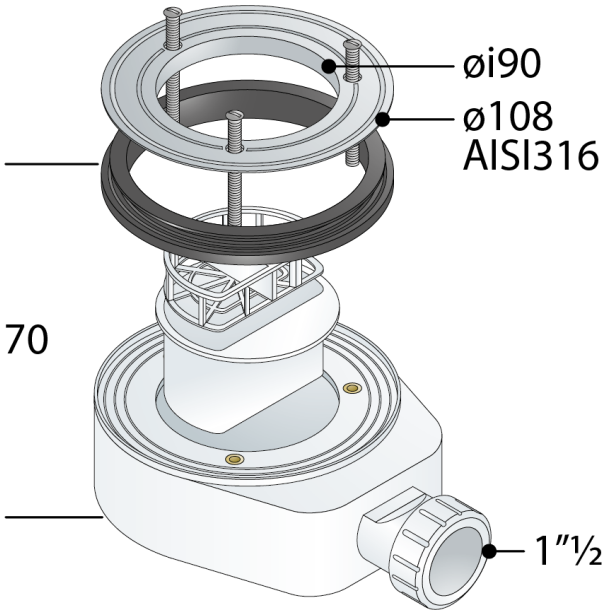

DESCRIZIONE DEL PRODOTTO

1. sans grille
2. bride ø108 inox AISI316
3. joint pour receveur de douche acrylique
4. sortie latérale 1"½
5. encombrement sous receveur de douche 70

Nome	Altair
Mesures	ø108×1"½
Garde d'eau	35
Débit	22

OMP S.p.A.
Via XI Febbraio 18
I-25065 Lumezzane - Italy
VAT No: IT 00628500985

Office and delivery service
Via Industriale, 14 - I-25070 Bione - Italy
+39 0365 897941

omptea.eu - info@omptea.com

PHOTO GALLERY