OMP S.p.A.
Via XI Febbraio 18
I-25065 Lumezzane - Italy
VAT No: IT 00628500985

Office and delivery service
Via Industriale, 14 - I-25070 Bione - Italy
+39 0365 897941

omptea.eu - info@omptea.com

6561.106.6

PP Glockenventil für Brausetasse mit ø90 loch

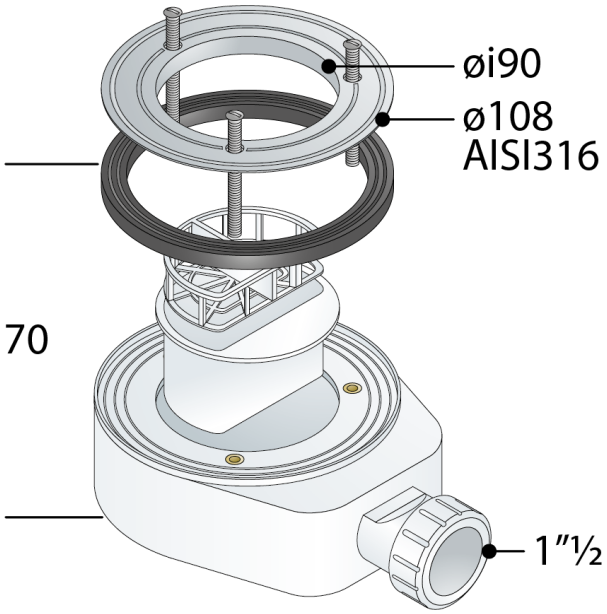

DESCRIZIONE DEL PRODOTTO

1. ohne Abdeckhaube
2. Edelstahl AISI316 Flanschen ø108
3. Dichtung für Duschwanne aus Keramik
4. Seitenausgang 1"½
5. Raum unter Brausetasse 70

Nome	Altair
Abmessungen	ø108×1"½
Wasserstandshöhe	35
Wasserdurchflussmenge	22

OMP S.p.A.
Via XI Febbraio 18
I-25065 Lumezzane - Italy
VAT No: IT 00628500985

Office and delivery service
Via Industriale, 14 - I-25070 Bione - Italy
+39 0365 897941

omptea.eu - info@omptea.com

PHOTO GALLERY