OMP S.p.A.
Via XI Febbraio 18
I-25065 Lumezzane - Italy
VAT No: IT 00628500985

Office and delivery service
Via Industriale, 14 - I-25070 Bione - Italy
+39 0365 897941

omptea.eu - info@omptea.com

6621.001.6

Bonde siphoïde en PP pour receveur de douche avec trou ø90

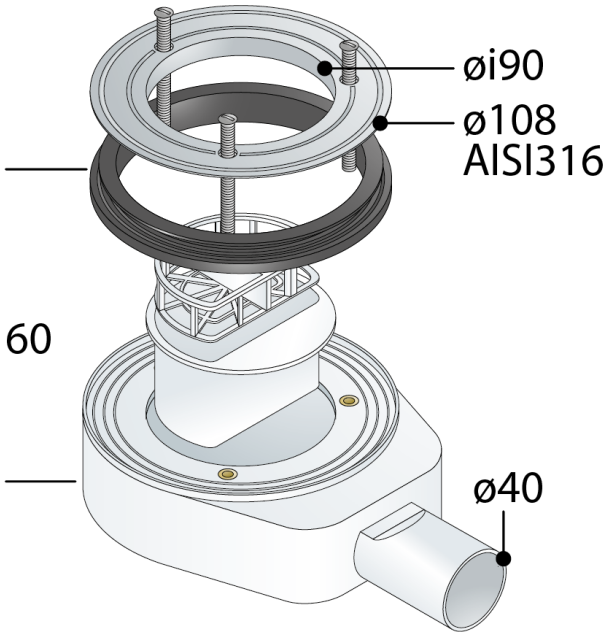

DESCRIZIONE DEL PRODOTTO

1. sans grille
2. bride ø108 inox AISI316
3. joint pour receveur de douche acrylique
4. sortie latérale lisse ø40
5. encombrement sous receveur de douche 60

Nome	Auva slick
Mesures	ø108×ø40
Garde d'eau	25
Débit	27

OMP S.p.A.
Via XI Febbraio 18
I-25065 Lumezzane - Italy
VAT No: IT 00628500985

Office and delivery service
Via Industriale, 14 - I-25070 Bione - Italy
+39 0365 897941

omptea.eu - info@omptea.com

PHOTO GALLERY