OMP S.p.A.
Via XI Febbraio 18
I-25065 Lumezzane - Italy
VAT No: IT 00628500985
Office and delivery service
Via Industriale, 14 - I-25070 Bione - Italy
+39 0365 897941
omptea.eu - info@omptea.com

6621.101.6

Piletta sifonata in PP per piatto doccia con foro ø90

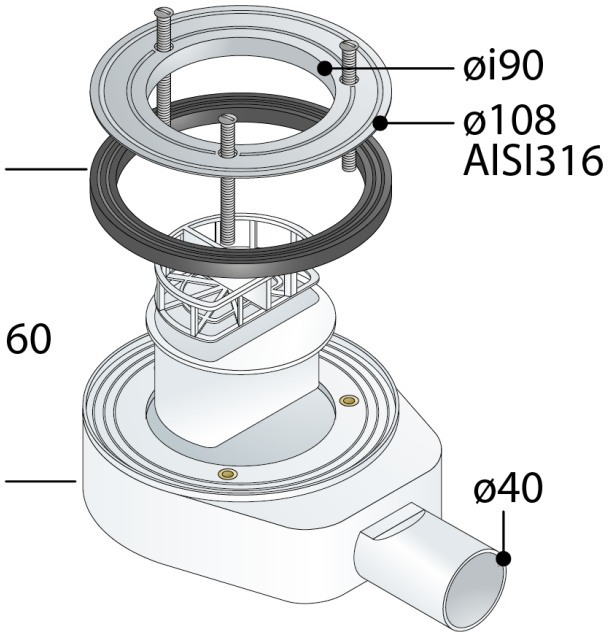

DESCRIZIONE DEL PRODOTTO

1. senza griglia
2. piletta ø108 inox AISI316
3. guarnizione piana per piatto doccia in ceramica
4. uscita laterale liscia ø40
5. ingombro sotto piatto doccia 60

Nome	Auva slick
Misure	ø108×ø40
Sifonatura	25
Portata	27

OMP S.p.A.
Via XI Febbraio 18
I-25065 Lumezzane - Italy
VAT No: IT 00628500985

Office and delivery service
Via Industriale, 14 - I-25070 Bione - Italy
+39 0365 897941

omptea.eu - info@omptea.com

PHOTO GALLERY