OMP S.p.A.
Via XI Febbraio 18
I-25065 Lumezzane - Italy
VAT No: IT 00628500985

Office and delivery service
Via Industriale, 14 - I-25070 Bione - Italy
+39 0365 897941

omptea.eu - info@omptea.com

6721.101.6

PP Glockenventil für Brausetasse mit ø90 loch

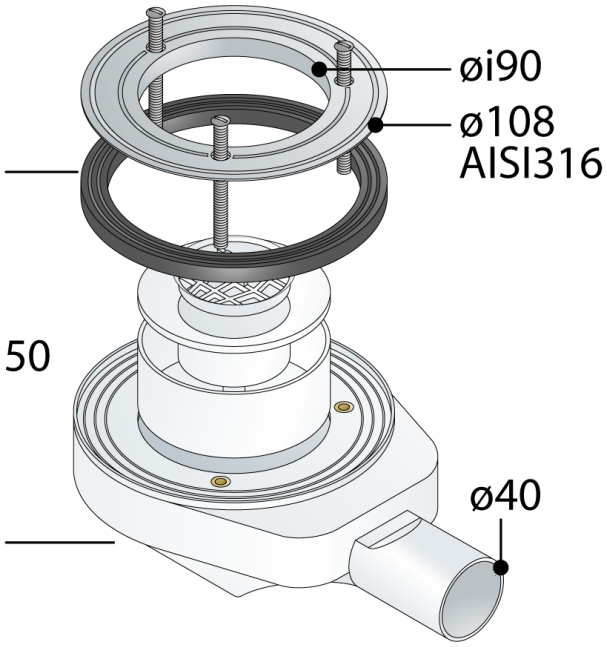

DESCRIZIONE DEL PRODOTTO

1. ohne Abdeckhaube
2. Edelstahl AISI316 Flanschen ø108
3. Dichtung für Duschwanne aus Keramik
4. glatt Seitenausgang ø40
5. Raum unter Brausetasse 50

Nome	Concita
Abmessungen	ø108×ø40
Wasserstandshöhe	25
Wasserdurchflussmenge	22

OMP S.p.A.
Via XI Febbraio 18
I-25065 Lumezzane - Italy
VAT No: IT 00628500985

Office and delivery service
Via Industriale, 14 - I-25070 Bione - Italy
+39 0365 897941

omptea.eu - info@omptea.com