OMP S.p.A.
Via XI Febbraio 18
I-25065 Lumezzane - Italy
VAT No: IT 00628500985

Office and delivery service
Via Industriale, 14 - I-25070 Bione - Italy
+39 0365 897941

omptea.eu - info@omptea.com

710.135.5.K

Sifone design in ottone cromato

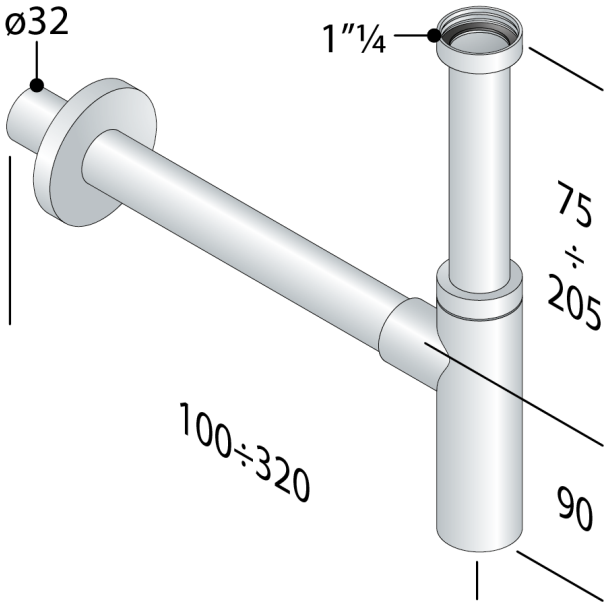

DESCRIZIONE DEL PRODOTTO

1. entrata H. 165 × 1"¼
2. uscita L. 300 × ø32
3. rosone in ottone ø80

Nome	Toti
Misure	1"¼×ø32
Sifonatura	50
Portata	45
Certificazioni	Prodotto conforme alla norma europea EN274

OMP S.p.A.
Via XI Febbraio 18
I-25065 Lumezzane - Italy
VAT No: IT 00628500985

Office and delivery service
Via Industriale, 14 - I-25070 Bione - Italy
+39 0365 897941

omptea.eu - info@omptea.com

PHOTO GALLERY