OMP S.p.A.
Via XI Febbraio 18
I-25065 Lumezzane - Italy
VAT No: IT 00628500985

Office and delivery service
Via Industriale, 14 - I-25070 Bione - Italy
+39 0365 897941

omptea.eu - info@omptea.com

710.165.6.K

Siphon design en laiton chromé

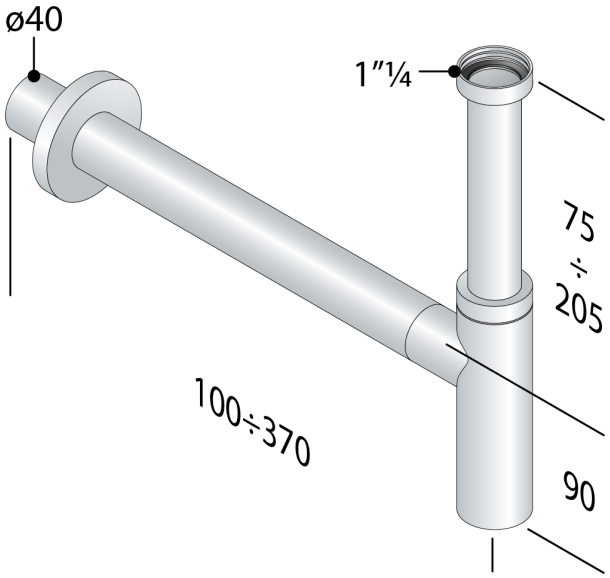

DESCRIZIONE DEL PRODOTTO

1. entrée H. 165 × 1"¼
2. sortie L. 350 × ø40
3. rosace en laiton ø80

Certifications	Produit conforme aux normes européennes EN274
Mesures	1"¼×ø40
Nome	Toti
Débit	45
Garde d'eau	50

OMP S.p.A.
Via XI Febbraio 18
I-25065 Lumezzane - Italy
VAT No: IT 00628500985

Office and delivery service
Via Industriale, 14 - I-25070 Bione - Italy
+39 0365 897941

omptea.eu - info@omptea.com