OMP S.p.A.
Via XI Febbraio 18
I-25065 Lumezzane - Italy
VAT No: IT 00628500985
**Office and delivery service**
Via Industriale, 14 - I-25070 Bione - Italy
+39 0365 897941
omptea.eu - info@omptea.com

# 7114.423.5.K

## Raccord en laiton chromé pour siphon design gain de place

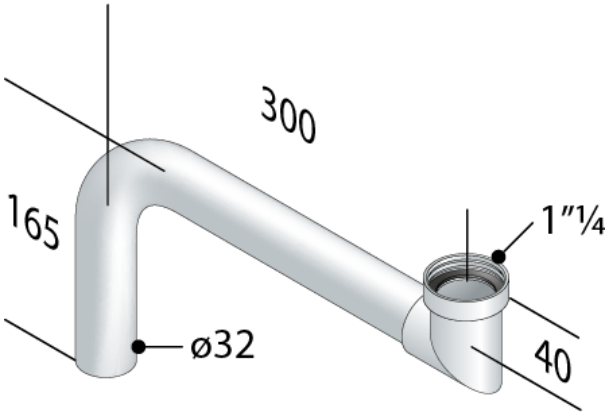


### DESCRIZIONE DEL PRODOTTO

1. entrée 285×165 × 1"¼
2. sortie ø32

**Mesures** 1"¼×ø32

OMP S.p.A.
Via XI Febbraio 18
I-25065 Lumezzane - Italy
VAT No: IT 00628500985

**Office and delivery service**
Via Industriale, 14 - I-25070 Bione - Italy
+39 0365 897941

omptea.eu - info@omptea.com

## PHOTO GALLERY