OMP S.p.A.
Via XI Febbraio 18
I-25065 Lumezzane - Italy
VAT No: IT 00628500985

**Office and delivery service**
Via Industriale, 14 - I-25070 Bione - Italy
+39 0365 897941

omptea.eu - info@omptea.com

# 712.135.5.K

## Sifone design in ottone cromato

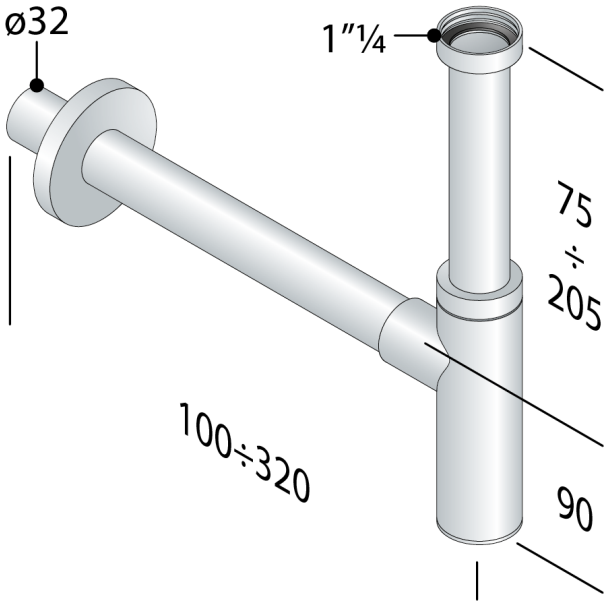


### DESCRIZIONE DEL PRODOTTO

1. entrata H. 165 × 1"¼
2. uscita L. 300 × ø32
3. rosone in ottone ø80

| | |
|---|---|
| **Misure** | 1"¼×ø32 |
| **Sifonatura** | 50 |
| **Portata** | 45 |
| **Certificazioni** | Prodotto conforme alla norma europea EN274 |

OMP S.p.A.
Via XI Febbraio 18
I-25065 Lumezzane - Italy
VAT No: IT 00628500985

**Office and delivery service**
Via Industriale, 14 - I-25070 Bione - Italy
+39 0365 897941

omptea.eu - info@omptea.com

## PHOTO GALLERY