OMP S.p.A.
Via XI Febbraio 18
I-25065 Lumezzane - Italy
VAT No: IT 00628500985

Office and delivery service
Via Industriale, 14 - I-25070 Bione - Italy
+39 0365 897941

omptea.eu - info@omptea.com

7532.310.5.T1

Bonde clic-clac en laiton chromée avec vis pour lavabo et bidet

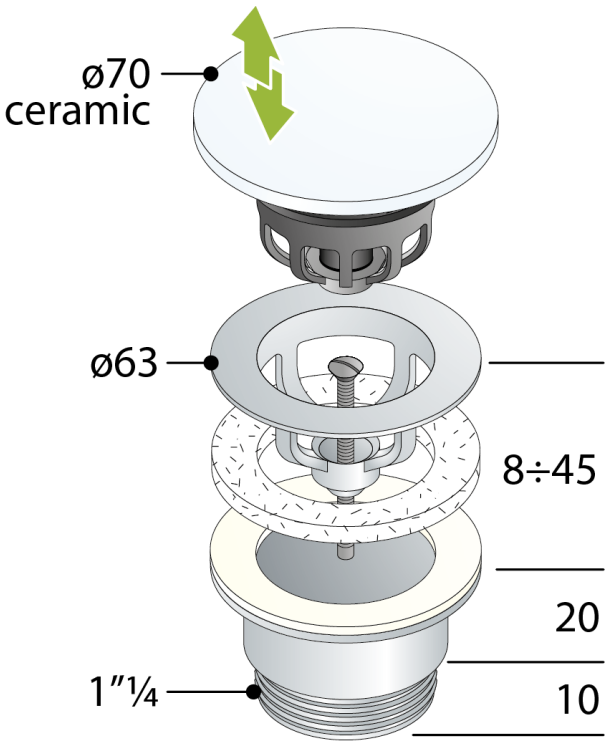

DESCRIZIONE DEL PRODOTTO

1. bouchon ø70 en céramique blanc mat
2. corps de bonde H. 40
3. contre-écrou H.30 × 1"¼
4. vis L. 60

Nome	Tea Clicker Ceramic
Mesures	ø70×1"¼
Débit	41
Certifications	Produit conforme aux normes européennes EN274

OMP S.p.A.
Via XI Febbraio 18
I-25065 Lumezzane - Italy
VAT No: IT 00628500985

Office and delivery service
Via Industriale, 14 - I-25070 Bione - Italy
+39 0365 897941

omptea.eu - info@omptea.com

PHOTO GALLERY

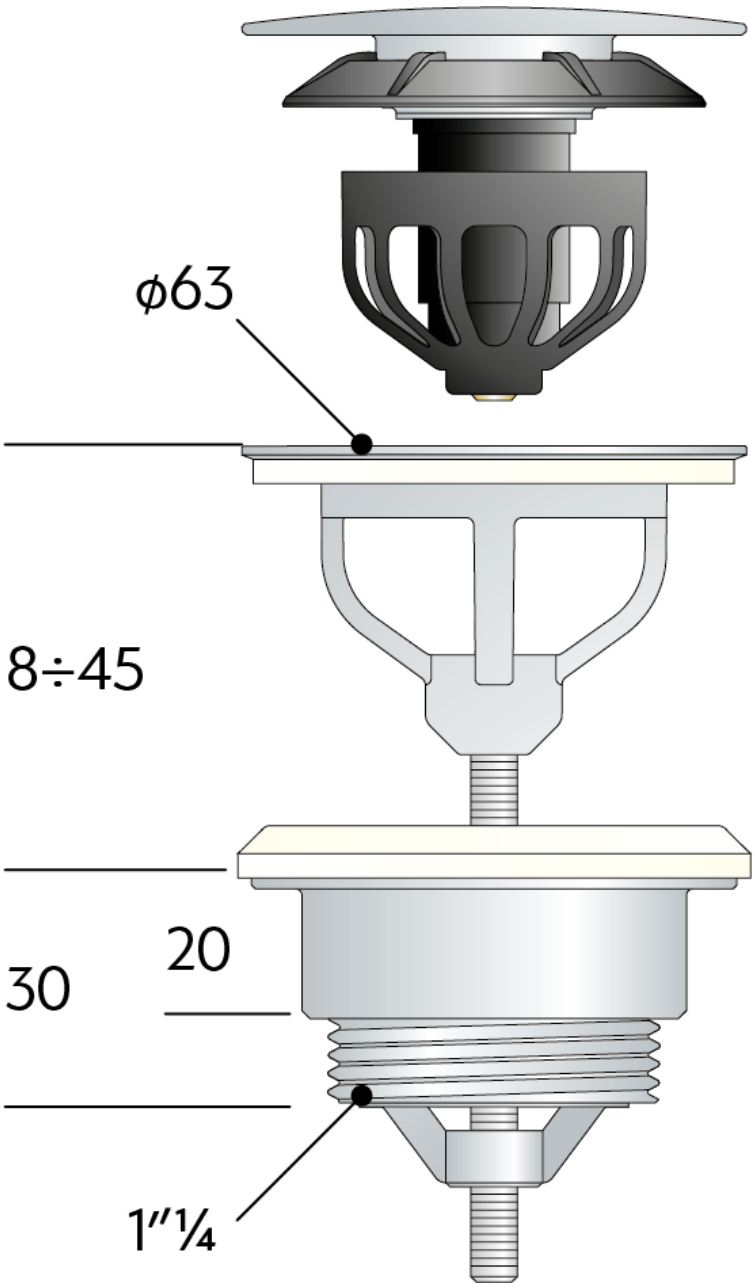

OMP S.p.A.
Via XI Febbraio 18
I-25065 Lumezzane - Italy
VAT No: IT 00628500985

Office and delivery service
Via Industriale, 14 - I-25070 Bione - Italy
+39 0365 897941

omptea.eu - info@omptea.com