OMP S.p.A.
Via XI Febbraio 18
I-25065 Lumezzane - Italy
VAT No: IT 00628500985

**Office and delivery service**
Via Industriale, 14 - I-25070 Bione - Italy
+39 0365 897941

omptea.eu - info@omptea.com

# 7532.310.5

## Messing verchromt Klicker-Ablaufgarnitur mit Schraube für Waschbecken und Bidet

### DESCRIZIONE DEL PRODOTTO

1. Stopfen ø63
2. Ablaufventil H. 40
3. Gegenmutter H. 30 × 1"¼
4. Schraube L. 60

| | |
|---|---|
| **Nome** | Tea Clicker |
| **Abmessungen** | ø63×1"¼ |
| **Wasserdurchflussmenge** | 41 |
| **Zertification** | Nach europäischen Normen produziert EN274 |

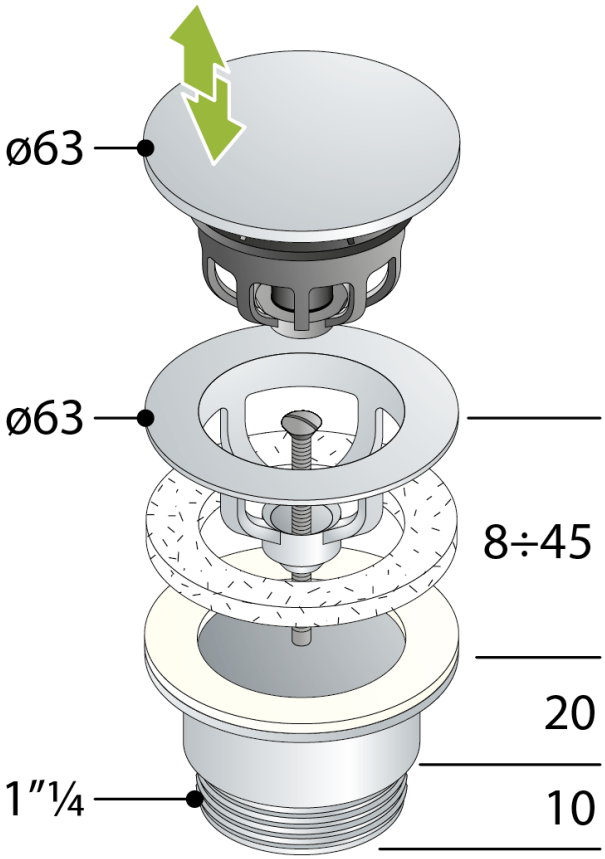

OMP S.p.A.
Via XI Febbraio 18
I-25065 Lumezzane - Italy
VAT No: IT 00628500985

**Office and delivery service**
Via Industriale, 14 - I-25070 Bione - Italy
+39 0365 897941

omptea.eu - info@omptea.com

## PHOTO GALLERY

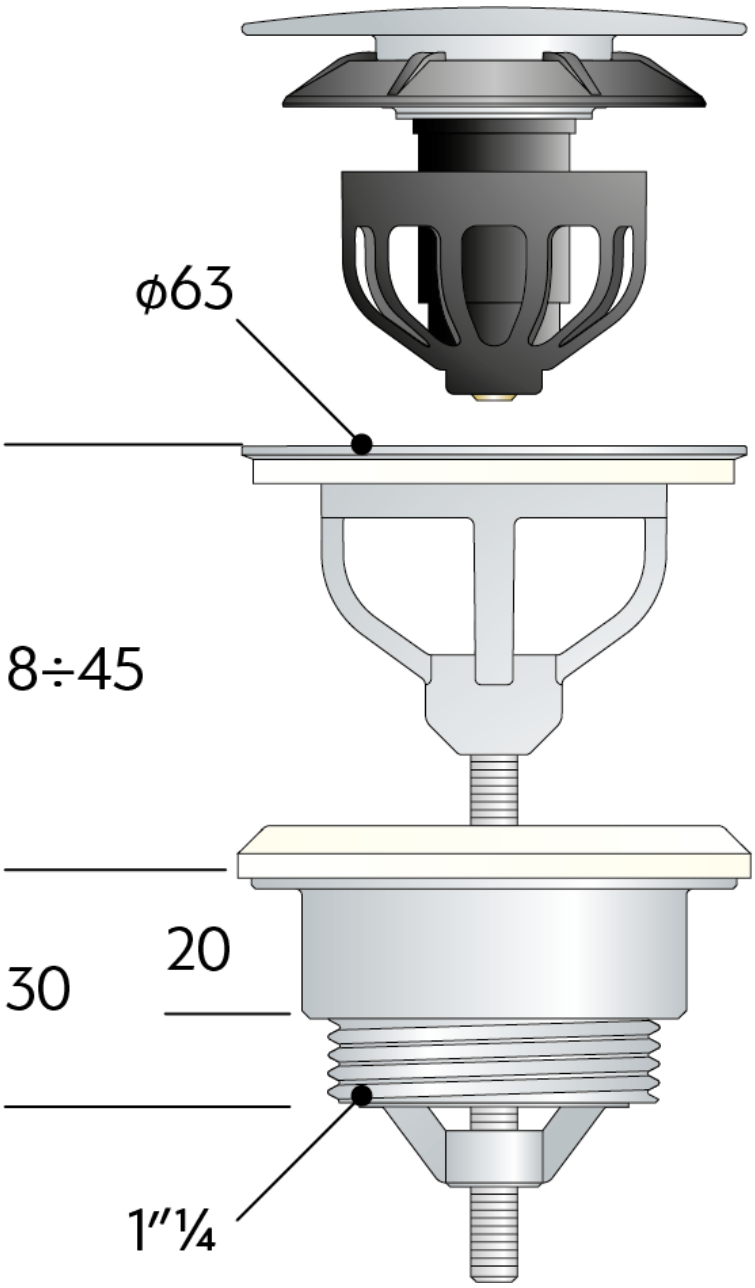

OMP S.p.A.
Via XI Febbraio 18
I-25065 Lumezzane - Italy
VAT No: IT 00628500985

**Office and delivery service**
Via Industriale, 14 - I-25070 Bione - Italy
+39 0365 897941

omptea.eu - info@omptea.com