OMP S.p.A.
Via XI Febbraio 18
I-25065 Lumezzane - Italy
VAT No: IT 00628500985

Office and delivery service
Via Industriale, 14 - I-25070 Bione - Italy
+39 0365 897941

omptea.eu - info@omptea.com

7532.316.5

Bonde clic-clac en laiton chromée avec vis pour lavabo et bidet

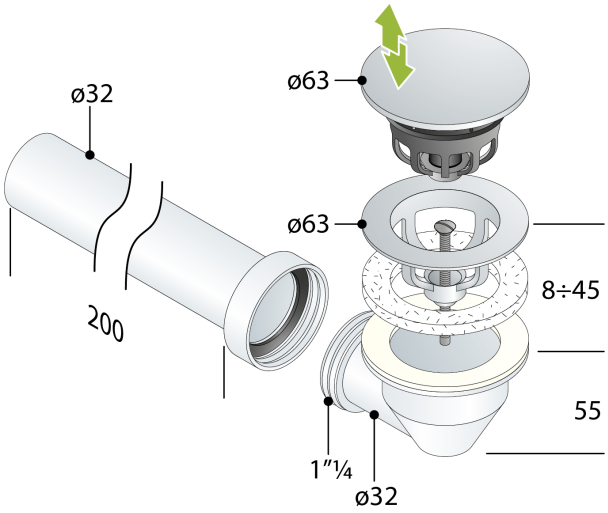

DESCRIZIONE DEL PRODOTTO

1. pour siphons gain de place
2. bouchon ø63
3. corps de bonde H. 40
4. contre-écrou H.55 ABS sortie latéral 1"¼
5. rallonge en PP L. 200 × ø32
6. vis L. 35 et 60

Nome	Tea Clicker
Mesures	ø63×ø32
Débit	31

OMP S.p.A.
Via XI Febbraio 18
I-25065 Lumezzane - Italy
VAT No: IT 00628500985

Office and delivery service
Via Industriale, 14 - I-25070 Bione - Italy
+39 0365 897941

omptea.eu - info@omptea.com
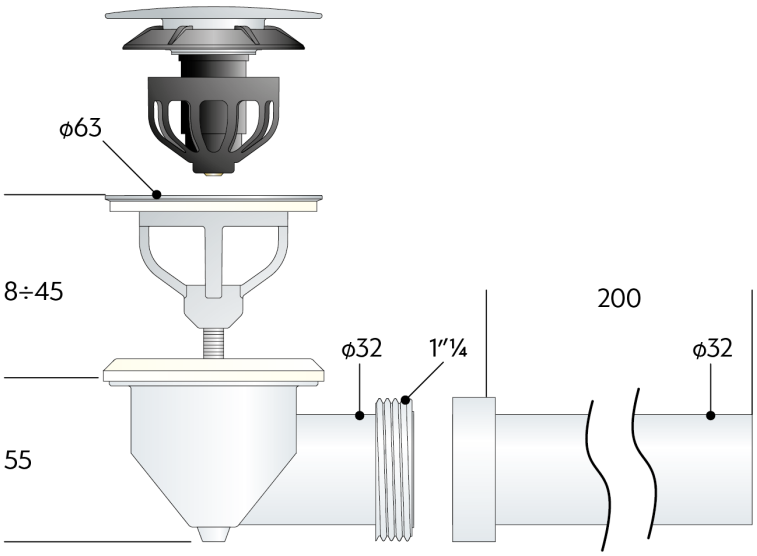
PHOTO GALLERY